WAIN ELECTRICAL

WAIN
新エネルギー車 / エネルギー貯蔵システム アプリケーション

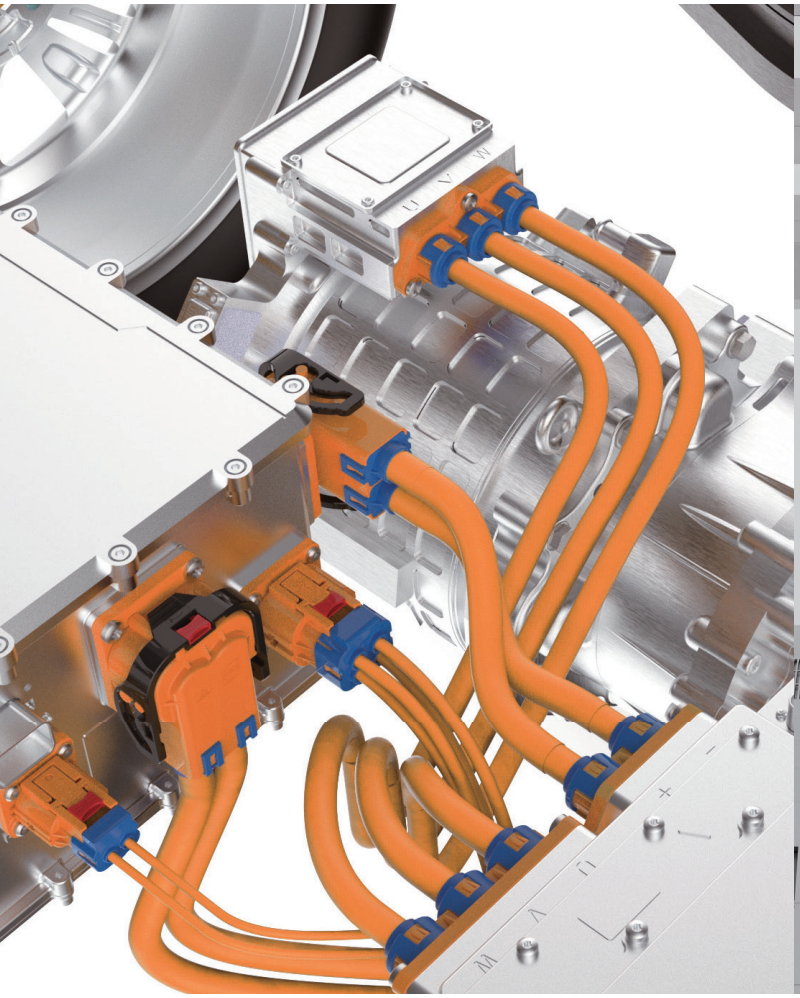

WeChat Website E-Shop

目次

01 WAIN 新エネルギー車 アプリケーション

新エネルギー車アプリケーション イントロダクション 03
新エネルギー車 樹脂製 低電流シリーズ 06
新エネルギー車 金属製 低電流シリーズ 13
新エネルギー車 樹脂製 高電流シリーズ 16
新エネルギー車 金属製 高電流シリーズ 20
新エネルギー車 IPT シリーズ 22
新エネルギー車 MSD シリーズ 33
新エネルギー車 充電 シリーズ 36

02 WAIN エネルギー貯蔵システム アプリケーション

エネルギー貯蔵システムアプリケーション イントロダクション 48
プラグインエネルギー貯蔵システムシリーズ 50
スルーウォール エネルギー貯蔵システムシリーズ 61
手動サービス切断 - MSD シリーズ 67
WAIN WNLVSS-1 シリーズ 61
WAIN WNLVSS-2 シリーズ 67

03 WAIN 補足情報

新エネルギー車　アクセサリー 74
エネルギー貯蔵システム　アクセサリー 77
WAIN サービスネットワーク 80

01

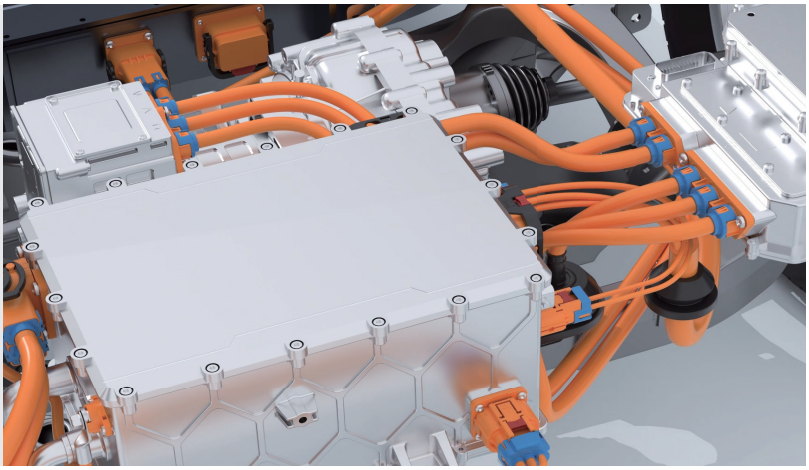

WAIN 新エネルギー車 アプリケーション

WAIN 新エネルギー車 アプリケーション

WAIN は新エネルギー車システム向けのソリューションを提供します

WAIN は産業用コネクタを専門とし、信頼性の高い洗練された技術とソリューションで多くの OEM やエンドカスタマーの信頼を獲得し、パートナーとなってまいりました。WAIN は ISO9001:2015、ISO14001:2015、IRIS、IATF16949 の認証を取得しており、品質管理において健全な発展の道を歩んでおります。それと同時に、当社は専門の設備メーカーとコミュニケーションと協力を続け、生産の自動化の実現に努め、効率的な生産と安定した製品品質に対する強力な保証を提供しています。

新エネルギー車の分野では、長年の蓄積を経て、弊社は数多くの非常に有能な技術研究開発チームを擁しています。製品シリーズは継続的に改善され、AC および DC 充電ガン / ソケット、高電圧コネクタ、手動サービス切断（MSD）、電力交換コネクタ、穴あきコネクタ（IPT）、オンボード信号コネクタなど、成熟した信頼性の高い車両相互接続システム製品が提供されています。

新製品開発プロセスでは、「シミュレーション分析」が導入され、新製品の開発サイクルと設計品質が保証されます。現在、構造分析、熱分析、信号整合性と電磁両立性分析、モードフロー分析の 4 つの主要な分析モジュール（動的シミュレーション、モードフロー分析、電磁両立性分析、構造強度分析）が構築されています。

新エネルギーテストセンターの設立により、製品の開発と検証速度がさらに向上しました。製品テスト機能には、環境テスト、電気的性能テスト、機械性能テスト、シーリングテストが含まれます。 GB/T37133、QC/T29106、USCAR2.0、LV214、LV215、GMW3191 など、国内外の自動車用高電圧コネクタのテスト基準を完全にカバーできます。
WAIN は、専門的な技術、信頼性の高い製品、熱心なサービスでお客様と協力します。

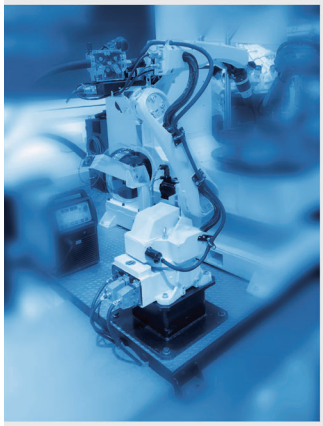

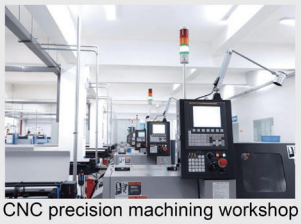

CNC precision machining workshop

Automatic contacts assembly workshop

Molding workshop

Contact processing workshop

品質試験サービス

WAIN 製品の品質試験サービス
WAIN 実験センターは UL 認定の実証試験室であり、コネクタ分野における従来の電気、材質力学、表面処理、環境保護、機械寿命などの試験を独自に実施できます。

- 専門的な国際試験基準
- 信頼性の高い試験および検証方法
- 透明性、公平性、追跡可能な分析検証試験およびレポート

製品保証

- 製品保証
ISO9001:2015 認証システム　ISO14001:2015 認証システム　国際鉄道産業規格： IRIS 品質マネジメントシステム

- 製品認証
グローバルユニバーサル製品認証

EV の高圧相互接続図

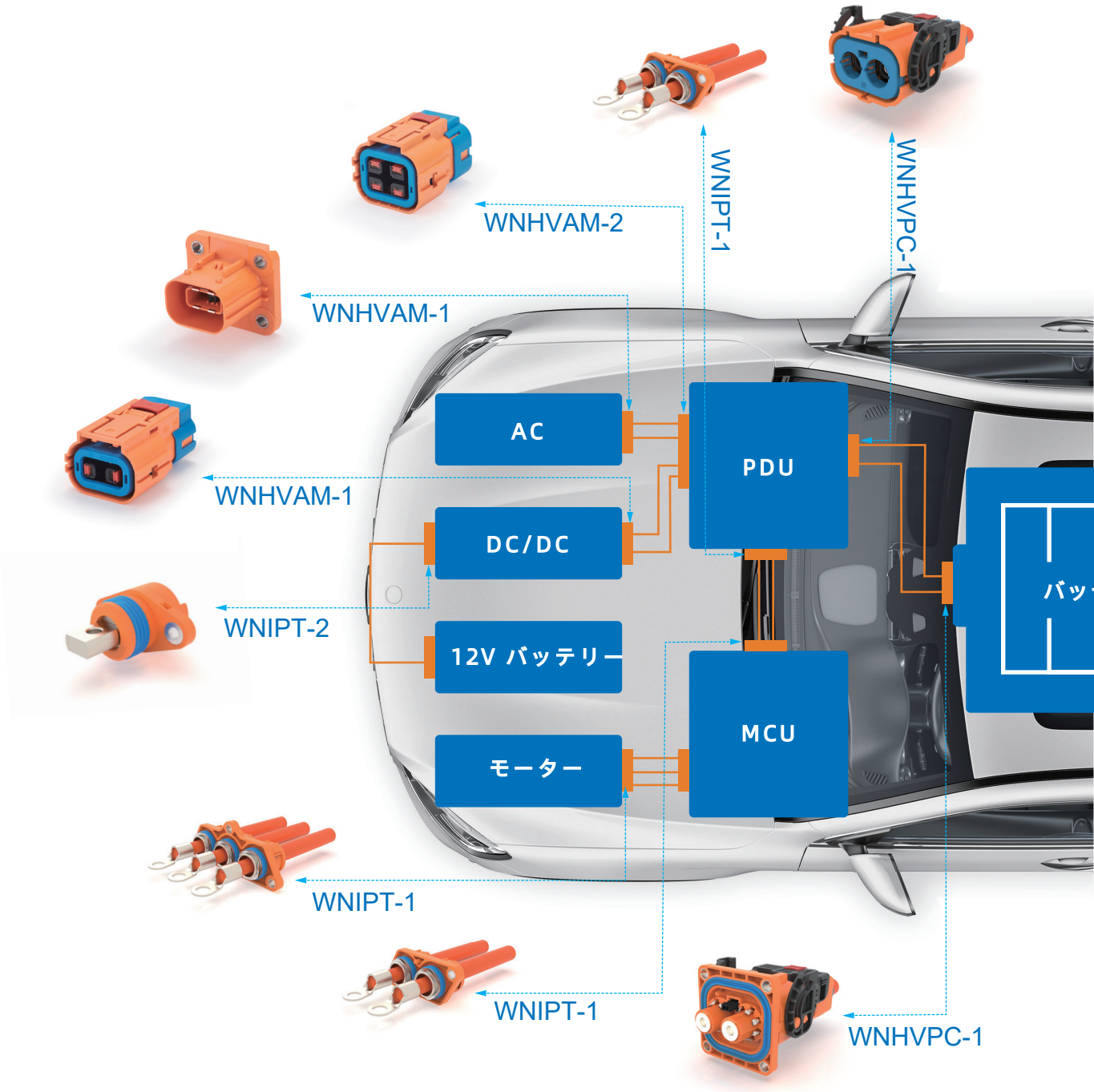
WNHVAM-2
WNIPT-1
WNHVPC-1
WNHVAM-1
WNHVAM-1
WNIPT-2
AC
DC/DC
12V バッテリー
モーター
PDU
MCU
WNIPT-1
WNIPT-1
WNHVPC-1

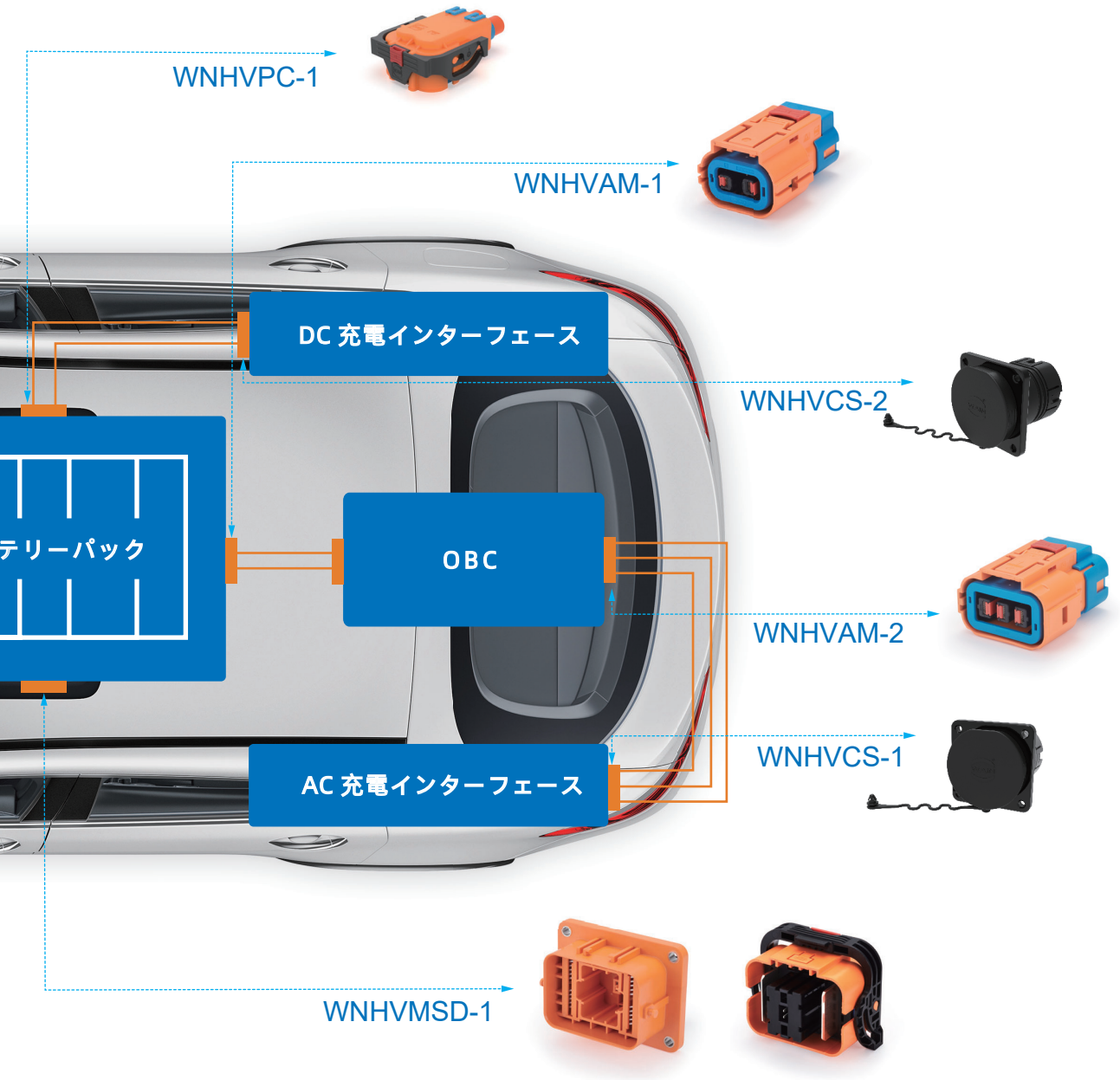

：高電圧コネクター
：高電圧ケーブル

プラグ

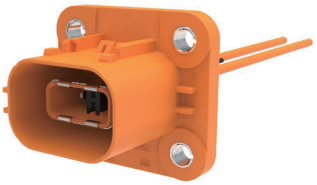

ソケット

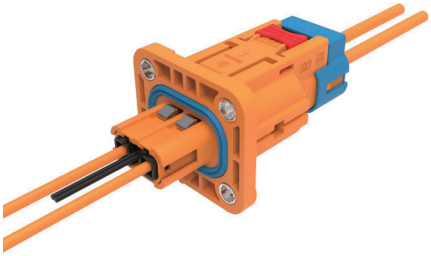

嵌合時

WNHVAM-1　2 芯シリーズ

仕様

技術パラメーター	
定格電流	35A MAX
定格電圧	800V DC
耐電圧	3000V AC 動力 / 1000V AC 信号
絶縁抵抗	≥ 200M Ω
保護等級 IP	IP67&IP6K9K （嵌合時）
周囲温度	-40~125°C
難燃性	UL94 V-0
シールド	360°　EMC シールド
HIVL	√
塩水噴霧試験	96H
保護等級 IP	IP2XB
ケーブル方向	180°

製品説明

- 二次ロック
- アダプターケーブル：2.5mm²~4mm²
- ポカヨケ機能
- HVIL
- 感電防止
- 360°　シールド

アプリケーション

- バッテリーパック，PDU，MCU

注文番号	型式	タイプ	電線サイズ	シールド	HVIL	キー	備考
700 000 000 2289	AM-1-A-F2S-D-H-2.5	プラグ	2.5sq シールド電線	あり	あり	A	在庫品
700 000 000 2295	AM-1-A-M2P-D-H-2.5/4	ソケット	2.5/4sq シールド電線				在庫品
700 000 000 2290	AM-1-B-F2S-D-H-2.5	プラグ	2.5sq シールド電線			B	
700 000 000 2296	AM-1-B-M2P-D-H-2.5/4	ソケット	2.5/4sq 非シールド電線				
700 000 000 2291	AM-1-C-F2S-D-H-2.5	プラグ	2.5sq シールド電線			C	
700 000 000 2297	AM-1-C-M2P-D-H-2.5/4	ソケット	2.5/4sq 非シールド電線				
700 000 000 2292	AM-1-A-F2S-D-H-4	プラグ	4sq シールド電線			A	在庫品
700 000 0002293	AM-1-B-F2S-D-H-4	プラグ	4sq シールド電線			B	

プラグ

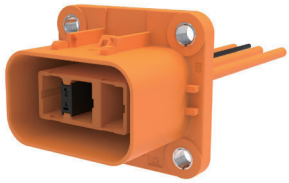

ソケット

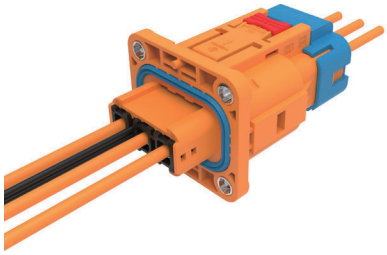

嵌合時

WNHVAM-3　2 芯シリーズ

仕様

技術パラメーター	
定格電流	50A MAX
定格電圧	600V DC
耐電圧	2500V AC 動力 / 1000V AC 信号
絶縁抵抗	≥ 200M Ω
保護等級 IP	IP67&IP6K9K （嵌合時）
周囲温度	-40~125°C
難燃性	UL94 V-0
シールド	360°　EMC シールド (モデルによる)
HIVL	√
塩水噴霧試験	96H
保護等級 IP	IP2XB
ケーブル方向	180°

製品説明

- 二次ロック
- アダプターケーブル：2.5mm²~6mm²
- ポカヨケ機能
- HVIL
- 感電防止

アプリケーション

·PDU, MCU

製品と詳細については以下をご参照ください：

注文番号	型式	タイプ	電線サイズ	シールド	HVIL	キー	備考
700 000 000 2306	AM-2-A-F3S-D-O-2.5	プラグ	2.5sq 非シールド電線	なし	あり	A	在庫品
700 000 000 2309	AM-2-A-M3P-D-O-2.5	ソケット	2.5sq 非シールド電線				
700 000 000 2307	AM-2-A-F3S-D-O-4	プラグ	4sq 非シールド電線				
700 000 000 2312	AM-2-A-M3P-D-O-4/6	ソケット	4/6sq 非シールド電線				
700 000 000 2308	AM-2-A-F3S-D-O-6	プラグ	6sq 非シールド電線				
140 302 001 7000	AM-2-B-F3S-D-O-2.5	プラグ	2.5sq 非シールド電線	なし	あり	B	
140 303 001 2000	AM-2-B-M3P-D-O-2.5	ソケット	2.5sq 非シールド電線				
140 302 0018000	AM-2-B-F3S-D-O-4	プラグ	4sq 非シールド電線				
140 303 001 3000	AM-2-B-M3P-D-O-4/6	ソケット	4/6sq 非シールド電線				
140 302 001 9000	AM-2-B-F3S-D-O-6	プラグ	6sq 非シールド電線				

注文番号	型式	タイプ	電線サイズ	シールド	HVIL	キー	備考
140 302 002 0000	AM-2-C-F3S-D-O-2.5	プラグ	2.5sq 非シールド電線	なし	あり	C	
140 303 001 4000	AM-2-C-M3P-D-O-2.5	ソケット	2.5sq 非シールド電線				
140 302 002 1000	AM-2-C-F3S-D-O-4	プラグ	4sq 非シールド電線				
140 303 001 5000	AM-2-C-M3P-D-O-4/6	ソケット	4/6sq 非シールド電線				
140 302 002 2000	AM-2-C-F3S-D-O-6	プラグ	6sq 非シールド電線				
140 302 000 2000	AM-2-A-F3S-D-H-2.5	プラグ	2.5sq シールド電線	あり	あり	A	
140 303 000 0000	AM-2-A-M3P-D-H-2.5	ソケット	2.5sq 非シールド電線				

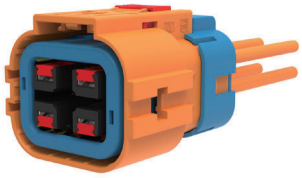

プラグ

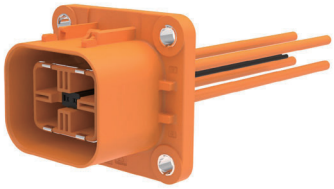

ソケット

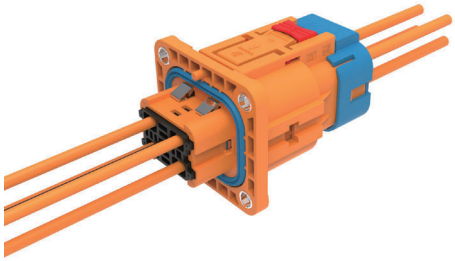

嵌合時

WNHVAM-2　4 芯シリーズ

仕様

技術パラメーター	
定格電流	50A MAX
定格電圧	800V DC
耐電圧	3000V AC 動力 / 1000V AC 信号
絶縁抵抗	≥ 200M Ω
保護等級 IP	IP67&IP6K9K （嵌合時）
周囲温度	-40~125°C
難燃性	UL94 V-0
シールド	360°　EMC シールド
HIVL	√
塩水噴霧試験	96H
保護等級 IP	IP2XB
ケーブル方向	180°

製品説明

- 二次ロック
- アダプターケーブル：2.5mm²~6mm²
- ポカヨケ機能
- HVIL
- 感電防止

アプリケーション

·PDU, MCU

注文番号	型式	タイプ	電線サイズ	シールド	HVIL	キー	備考
700 000 000 2300	AM-2-A-F4S-D-H-2.5	プラグ	2.5sq シールド電線	あり	あり	A	在庫品
700 000 000 2301	AM-2-A-F4S-D-O-2.5	プラグ	2.5sq 非シールド電線	なし			
700 000 000 2304	AM-2-A-M4P-D-H-2.5	ソケット	2.5sq 非シールド電線	あり			
700 000 000 2302	AM-2-A-F4S-D-H-4	プラグ	4sq シールド電線				
700 000 000 2305	AM-2-A-M4P-D-H-4/6	ソケット	4/6sq 非シールド電線				
700 000 000 2303	AM-2-A-F4S-D-H-6	プラグ	6sq シールド電線				
140 302 001 3000	AM-2-B-F4S-D-H-2.5	プラグ	2.5sq シールド電線	あり	あり	B	
140 303 000 8000	AM-2-B-M4P-D-H-2.5	ソケット	2.5sq 非シールド電線				
140 306 002 9000	AM-2-B-F4S-D-H-4	プラグ	4sq シールド電線				
140 303 000 9000	AM-2-B-M4P-D-H-4/6	ソケット	4/6sq 非シールド電線				
140 302 001 6000	AM-2-B-F4S-D-H-6	プラグ	6sq シールド電線				

プラグ

ソケット

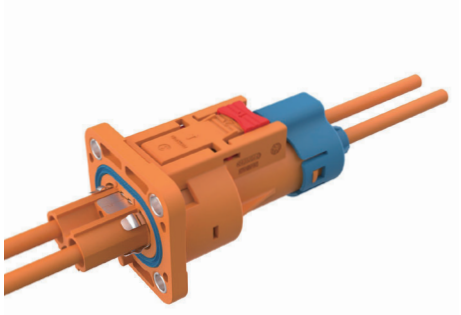

嵌合時

WNHVAM-3　2 芯シリーズ

仕様

技術パラメーター	
定格電流	70A MAX
定格電圧	800V DC
耐電圧	3000V AC 動力 / 1000V AC 信号
絶縁抵抗	≥ 200M Ω
保護等級 IP	IP67&IP6K9K （嵌合時）
周囲温度	-40~125°C
難燃性	UL94 V-0
シールド	360°　EMC シールド
HIVL	√
塩水噴霧試験	96H
保護等級 IP	IP2XB
ケーブル方向	-180°

製品説明

- 二次ロック
- アダプターケーブル：2.5mm²~10mm²
- ポカヨケ機能
- HVIL
- 感電防止

アプリケーション

·PDU, MCU

注文番号	型式	タイプ	電線サイズ	シールド	HVIL	キー	備考
7000000002313	AM-3-A-F2S-D-H-4	プラグ	4sq シールド電線	あり	あり	A	在庫品
7000000002316	AM-3-A-M2P-D-H-4	ソケット	4sq 非シールド電線				在庫品
7000000002314	AM-3-A-F2S-D-H-6	プラグ	6sq シールド電線				在庫品
7000000002317	AM-3-A-M2P-D-H-6	ソケット	6sq 非シールド電線				在庫品
7000000002315	AM-3-A-F2S-D-0-10	プラグ	10sq 非シールド電線	No			在庫品
7000000002318	AM-3-A-M2P-D-H-10	ソケット	10sq 非シールド電線				
1403020009000	AM-3-B-F2S-D-H-4	プラグ	4sq シールド電線	あり		B	
1403030004000	AM-3-B-M2P-D-H-4	ソケット	4sq 非シールド電線				
1403020010000	AM-3-B-F2S-D-H-6	プラグ	6sq シールド電線				
1403030005000	AM-3-B-M2P-D-H-6	ソケット	6sq 非シールド電線				
1403020012000	AM-3-B-F2S-D-0-10	プラグ	10sq 非シールド電線	No			
1403030006000	AM-3-B-M2P-D-H-10	ソケット	10sq 非シールド電線				

プラグ

ソケット

嵌合時

WNHVAM-5　2 芯シリーズ

仕様

技術パラメーター	
定格電流	80A MAX
定格電圧	1000V DC
耐電圧	4000V AC 動力 / 1000V AC 信号
絶縁抵抗	≥ 200M Ω
保護等級 IP	IP67&IP6K9K （嵌合時）
周囲温度	-40~125°C
難燃性	UL94 V-0
シールド	360°　EMC シールド
HIVL	√
塩水噴霧試験	96H
保護等級 IP	IP2XB
ケーブル方向	180°　または 90°

• 注文番号と型式は未定

製品説明

- 二次ロック
- アダプターケーブル：6-16mm²
- ポカヨケ機能
- HVIL
- 感電防止

アプリケーション

·PDU, MCU

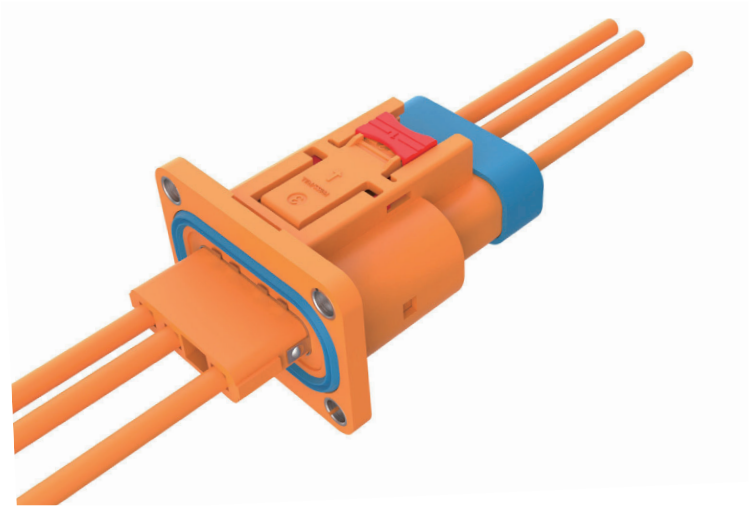

WNHVAM-X　廉価シリーズ

仕様

技術パラメーター	
定格電流	32A MAX
定格電圧	800V DC
耐電圧	3000V AC 動力 / 1000V AC 信号
絶縁抵抗	≥ 200M Ω
保護等級 IP	IP67&IP6K9K （嵌合時）
周囲温度	-40~125°C
難燃性	UL94 V-0
シールド	360°　EMC シールド
HIVL	√
塩水噴霧試験	96H
保護等級 IP	IP2XB
ケーブル方向	180°　または 90°

• 注文番号と型式は未定

製品説明

- 二次ロック
- アダプターケーブル： 2.5-4mm^2
- ポカヨケ機能
- HVIL
- 感電防止

アプリケーション

·PDU, MCU

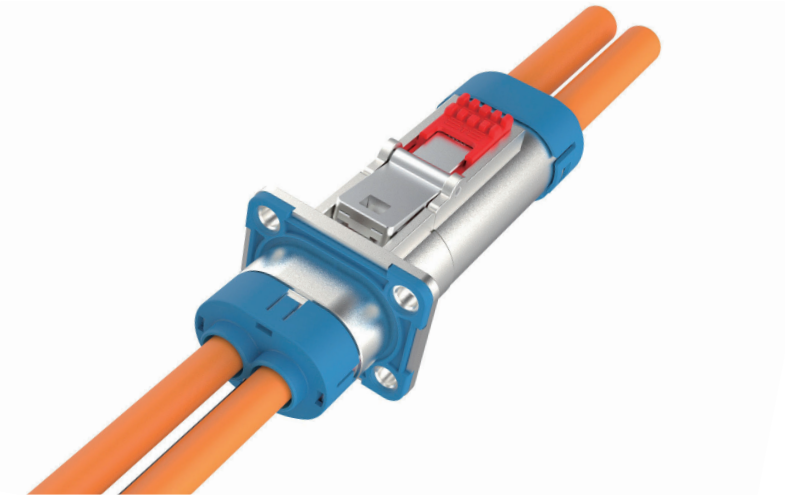

WNHVAM-X　2 芯ストレートシリーズ

仕様

技術パラメーター	
定格電流	60A MAX
定格電圧	1000V DC
耐電圧	4000V AC 動力 / 1000V AC 信号
絶縁抵抗	≥ 200M Ω
保護等級 IP	IP67&IP6K9K （嵌合時）
周囲温度	-40~125°C
難燃性	UL94 V-0
シールド	360°　EMC シールド
HIVL	√
塩水噴霧試験	96H
保護等級 IP	IP2XB
ケーブル方向	180°

・注文番号と型式は未定

製品説明

- 二次ロック
- アダプターケーブル：2.5-10mm^2
- ポカヨケ機能
- HVIL
- 感電防止

アプリケーション

·PDU, MCU

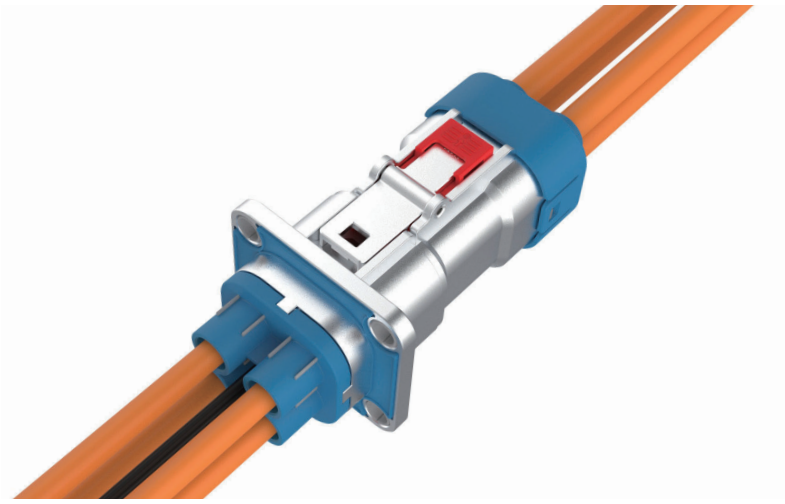

WNHVAM-X　4 芯ストレートシリーズ

仕様

技術パラメーター	
定格電流	40A MAX
定格電圧	1000V DC
耐電圧	4000V AC 動力 / 1000V AC 信号
絶縁抵抗	≥ 200M Ω
保護等級 IP	IP67&IP6K9K （嵌合時）
周囲温度	-40~125°C
難燃性	UL94 V-0
シールド	360°　EMC シールド
HIVL	√
塩水噴霧試験	96H
保護等級 IP	IP2XB
ケーブル方向	180°　または 90°

・注文番号と型式は未定

製品説明

- 二次ロック
- アダプターケーブル：2.5-6mm^2
- ポカヨケ機能
- HVIL
- 感電防止

アプリケーション

·PDU, MCU

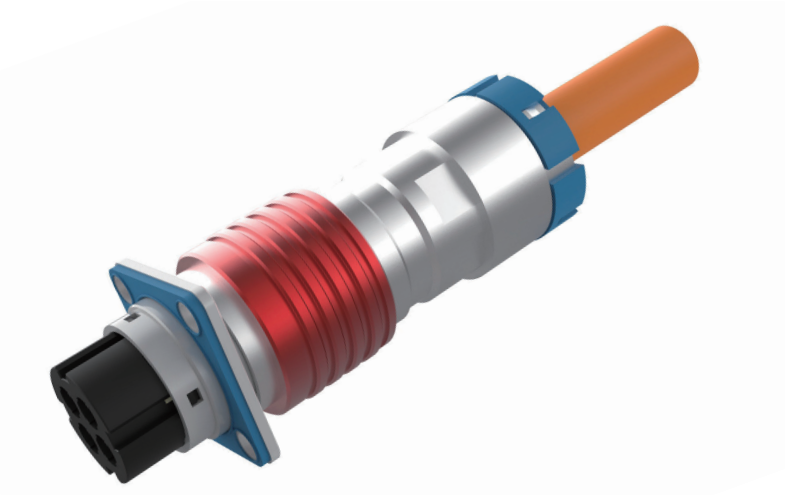

WNHVAM-X　プッシュプルシリーズ

仕様

技術パラメーター	
定格電流	55A MAX
定格電圧	800V DC
耐電圧	3000V AC 動力 / 1000V AC 信号
絶縁抵抗	≥ 200M Ω
保護等級 IP	IP67&IP6K9K （嵌合時）
周囲温度	-40~125°C
難燃性	UL94 V-0
シールド	360°　EMC シールド
HIVL	√
塩水噴霧試験	96H
保護等級 IP	IP2XB
ケーブル方向	180°

・注文番号と型式は未定

製品説明

- 二次ロック
- アダプターケーブル：2.5-6mm²
- ポカヨケ機能
- HVIL
- 感電防止

アプリケーション

·PDU, MCU

WNHVPC-1　ストレートシリーズ

仕様

技術パラメーター	
定格電流	200A MAX
定格電圧	1000V DC
耐電圧	4000V AC 動力 / 1000V AC 信号
絶縁抵抗	≥ 200M Ω
保護等級 IP	IP67&IP6K9K （嵌合時）
周囲温度	-40~125°C
難燃性	UL94 V-0
シールド	360°　EMC シールド
HIVL	√
塩水噴霧試験	96H
保護等級 IP	IP2XB
ケーブル方向	180°

製品説明

- 二次ロック
- アダプターケーブル：25-50mm^2
- ポカヨケ機能
- HVIL
- 感電防止

アプリケーション

·PDU, MCU

注文番号	型式	タイプ	電線サイズ	シールド	HVIL	キー	備考
700 000 000 2333	PC-1-A-LF2S-D-H-25	縦型プラグ	25sq シールド電線	あり	あり	A	在庫品
700 000 000 2345	PC-1-A-M2P-D-H-25/35-T	銅バーソケット	25/35sq シールド電線				在庫品
700 000 000 2349	PC-1-A-M2P-D-H-25/35-M6L	銅バーソケット	25/35sq シールド電線				在庫品
700 000 000 2334	PC-1-B-LF2S-D-H-25	縦型プラグ	25sq シールド電線			B	在庫品
700 000 000 2347	PC-1-B-M2P-D-H-25/35-T	銅バーソケット	25/35sq シールド電線				在庫品
700 000 0002351	PC-1-B-M2P-D-H-25/35-M6L	雌ネジ付きソケット	25/35sq シールド電線				
700 000 000 2335	PC-1-A-LF2S-D-H-35	縦型プラグ	35sq シールド電線			A	在庫品
700 000 000 2336	PC-1-B-LF2S-D-H-35	縦型プラグ	35sq シールド電線			B	
700 000 000 2337	PC-1-A-LF2S-D-H-50	縦型プラグ	50sq シールド電線			A	在庫品
700 000 000 2346	PC-1-A-M2P-D-H-50-T	銅バーソケット	50sq シールド電線				在庫品
700 000 000 2350	PC-1-A-M2P-D-H-50-M6L	雌ネジ付きソケット	50sq シールド電線				
700 000 000 2338	PC-1-B-LF2S-D-H-50	縦型プラグ	50sq シールド電線			B	
700 000 000 2348	PC-1-B-M2P-D-H-50-T	銅バーソケット	50sq シールド電線				
700 000 000 2352	PC-1-B-M2P-D-H-50-M6L	銅バーソケット	50sq シールド電線				

WNHVPC-1　アングルシリーズ

仕様

技術パラメーター	
定格電流	200A MAX
定格電圧	1000V DC
耐電圧	4000V AC 動力 / 1000V AC 信号
絶縁抵抗	≥ 200M Ω
保護等級 IP	IP67&IP6K9K （嵌合時）
周囲温度	-40~125°C
難燃性	UL94 V-0
シールド	360°　EMC シールド
HIVL	√
塩水噴霧試験	96H
保護等級 IP	IP2XB
ケーブル方向	90°

製品説明

- 二次ロック
- アダプターケーブル：25-50mm^2
- ポカヨケ機能
- HVIL
- 感電防止

アプリケーション

·PDU, MCU

注文番号	型式	タイプ	電線サイズ	シールド	HVIL	キー	備考
700 000 000 2339	PC-1-A-WF2S-D-H-25	直角プラグ	25sq シールド電線	あり	あり	A	在庫品
700 000 000 2345	PC-1-A-M2P-D-H-25/35-T	銅バーソケット	25/35sq シールド電線				在庫品
700 000 000 2349	PC-1-A-M2P-D-H-25/35-M6L	雌ネジ付きソケット	25/35sq シールド電線				
700 000 000 2340	PC-1-B-WF2S-D-H-25	直角プラグ	25sq シールド電線			B	
700 000 000 2347	PC-1-B-M2P-D-H-25/35-T	銅バーソケット	25/35sq シールド電線				
700 000 000 2351	PC-1-B-M2P-D-H-25/35-M6L	雌ネジ付きソケット	25/35sq シールド電線				
700 000 000 2341	PC-1-A-WF2S-D-H-35	直角プラグ	35sq シールド電線			A	在庫品
700 000 000 2342	PC-1-B-WF2S-D-H-35	直角プラグ	35sq シールド電線			B	
700 000 000 2343	PC-1-A-WF2S-D-H-50	直角プラグ	50sq シールド電線			A	在庫品
700 000 000 2346	PC-1-A-M2P-D-H-50-T	銅バーソケット	50sq シールド電線				在庫品
700 000 000 2350	PC-1-A-M2P-D-H-50-M6L	雌ネジ付きソケット	50sq シールド電線				
700 000 000 2344	PC-1-B-WF2S-D-H-50	直角プラグ	50sq シールド電線			B	
700 000 000 2348	PC-1-B-M2P-D-H-50-T	銅バーソケット	50sq シールド電線				
700 000 000 2352	PC-1-B-M2P-D-H-50-M6L	雌ネジ付きソケット	50sq シールド電線				

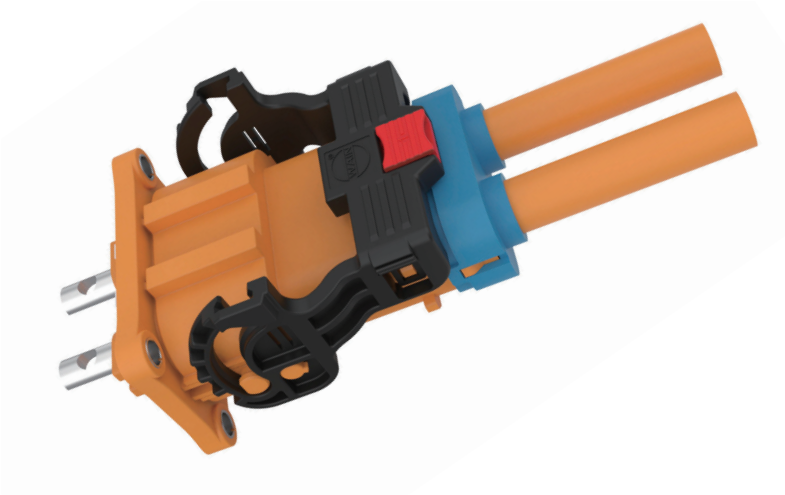

WNHVPC-2　ストレートシリーズ

仕様

技術パラメーター	
定格電流	200A MAX
定格電圧	1000V DC
耐電圧	4000V AC 動力 / 1000V AC 信号
絶縁抵抗	≥ 200M Ω
保護等級 IP	IP67&IP6K9K （嵌合時）
周囲温度	-40~125°C
難燃性	UL94 V-0
シールド	360°　EMC シールド
HIVL	√
塩水噴霧試験	96H
保護等級 IP	IP2XB
ケーブル方向	180°

・注文番号と型式は未定

製品説明

- 二次ロック
- アダプターケーブル：25-50mm^2
- ポカヨケ機能
- HVIL
- 感電防止

アプリケーション

·PDU, MCU

WNHVPC-X　ストレートシリーズ

仕様

技術パラメーター	
定格電流	250A MAX
定格電圧	1000V DC
耐電圧	4000V AC 動力 / 1000V AC 信号
絶縁抵抗	≥ 200M Ω
保護等級 IP	IP67&IP6K9K （嵌合時）
周囲温度	-40~125°C
難燃性	UL94 V-0
シールド	360°　EMC シールド
HIVL	√
塩水噴霧試験	96H
保護等級 IP	IP2XB
ケーブル方向	180°

・注文番号と型式は未定

製品説明

- 二次ロック
- アダプターケーブル：25-70mm^2
- ポカヨケ機能
- HVIL
- 感電防止

アプリケーション

·PDU, MCU

WNHVPC-X　1 芯ストレートシリーズ

仕様

技術パラメーター	
定格電流	250A MAX
定格電圧	1000V DC
耐電圧	4000V AC 動力 / 1000V AC 信号
絶縁抵抗	≥ 200M Ω
保護等級 IP	IP67&IP6K9K （嵌合時）
周囲温度	-40~125°C
難燃性	UL94 V-0
シールド	360°　EMC シールド
HIVL	√
塩水噴霧試験	96H
保護等級 IP	IP2XB
ケーブル方向	180°

製品説明

- 二次ロック
- アダプターケーブル：25-70mm^2
- ポカヨケ機能
- HVIL
- 感電防止

アプリケーション

·PDU, MCU

• 注文番号と型式は未定

WNHVPC-X　2 芯ストレートシリーズ

仕様

技術パラメーター	
定格電流	250A MAX
定格電圧	1000V DC
耐電圧	4000V AC 動力 / 1000V AC 信号
絶縁抵抗	≥ 200M Ω
保護等級 IP	IP67&IP6K9K （嵌合時）
周囲温度	-40~125°C
難燃性	UL94 V-0
シールド	360°　EMC シールド
HIVL	√
塩水噴霧試験	96H
保護等級 IP	IP2XB
ケーブル方向	180°

• 注文番号と型式は未定

製品説明

- 二次ロック
- アダプターケーブル：25-70mm^2
- ポカヨケ機能
- HVIL
- 感電防止

アプリケーション

·PDU, MCU

WNHVIPT-1　2 芯シリーズ

仕様

技術パラメーター	
定格電流	220A MAX
定格電圧	1000V DC
耐電圧	3000V AC 動力
絶縁抵抗	≥ 200M Ω
保護等級 IP	IP67&IP6K9K （嵌合時）
周囲温度	-40~125°C
難燃性	UL94 V-0
シールド	360°　EMC シールド
HIVL	NO
塩水噴霧試験	96H
保護等級 IP	IP2XB
ケーブル方向	180°

製品説明

- アダプターケーブル：25-70mm^2
- ポカヨケ機能
- 感電防止

アプリケーション

·PDU, MCU

注文番号	型式	タイプ	電線サイズ	シールド	HVIL	キー	備考
700 000 000 2319	IPT-1-2-A-25-1	IPT コネクター　端子台付き	25sq シールド電線	あり	なし	A	在庫品
700 000 000 2320	IPT-1-2-A-35-1	IPT コネクター　端子台付き	35sq シールド電線				在庫品
700 000 000 2321	IPT-1-2-A-50-1	IPT コネクター　端子台付き	50sq シールド電線				在庫品
700 000 000 2325	IPT-1-2-A-25-0	IPT コネクター　端子台なし	25sq シールド電線				在庫品
700 000 000 2326	IPT-1-2-A-35-0	IPT コネクター　端子台なし	35sq シールド電線				在庫品
700 000 000 2327	IPT-1-2-A-50-0	IPT コネクター　端子台なし	50sq シールド電線				在庫品

WNHVIPT-1　2 芯大電流シリーズ

仕様

技術パラメーター	
定格電流	300A MAX
定格電圧	1000V DC
耐電圧	3000V AC 動力
絶縁抵抗	≥ 200M Ω
保護等級 IP	IP67&IP6K9K （嵌合時）
周囲温度	-40~125°C
難燃性	UL94 V-0
シールド	360°　EMC シールド
HIVL	NO
塩水噴霧試験	96H
保護等級 IP	IP2XB
ケーブル方向	180°

製品説明

- アダプターケーブル：70-95mm^2
- ポカヨケ機能
- 感電防止

アプリケーション

·PDU, MCU

注文番号	型式	タイプ	電線サイズ	シールド	HVIL	キー
140 305 020 2000	WNHVIPT-1-F2-A-70-OG	IPT コネクター 2 穴 端子台付き	70sq シールド電線	あり	なし	A
140 305 020 3000	WNHVIPT-1-F2-A-70-OG-1	IPT コネクター 2 穴 端子台なし	70sq シールド電線			
140 305 020 0000	WNHVIPT-1-F2-A-95-OG	IPT コネクター 2 穴 端子台付き	95sq シールド電線			
140 305 020 1000	WNHVIPT-1-F2-A-95-OG-1	IPT コネクター 2 穴 端子台なし	95sq シールド電線			

WNHVIPT-1　3 芯シリーズ

仕様

技術パラメーター	
定格電流	220A MAX
定格電圧	1000V DC
耐電圧	3000V AC 動力
絶縁抵抗	≥ 200M Ω
保護等級 IP	IP67&IP6K9K （嵌合時）
周囲温度	-40~125°C
難燃性	UL94 V-0
シールド	360°　EMC シールド
HIVL	NO
塩水噴霧試験	96H
保護等級 IP	IP2XB
ケーブル方向	180°

製品説明

- アダプターケーブル：25-70mm^2
- ポカヨケ機能
- 感電防止

アプリケーション

·PDU, MCU

注文番号	型式	タイプ	電線サイズ	シールド	HVIL	キー	備考
700 000 000 2322	IPT-1-3-A-25-1	IPT コネクター　端子台付き	25sq シールド電線	あり	なし	なし	在庫品
700 000 000 2323	IPT-1-3-A-35-1	IPT コネクター　端子台付き	35sq シールド電線				在庫品
700 000 000 2324	IPT-1-3-A-50-1	IPT コネクター　端子台付き	50sq シールド電線				在庫品
700 000 000 2328	IPT-1-3-A-25-0	IPT コネクター　端子台なし	25sq シールド電線				在庫品
700 000 000 2329	IPT-1-3-A-35-0	IPT コネクター　端子台なし	35sq シールド電線				在庫品
700 000 000 2330	IPT-1-3-A-50-0	IPT コネクター　端子台なし	50sq シールド電線				在庫品

WNHVIPT-1　3 芯大電流シリーズ

仕様

技術パラメーター	
定格電流	300A MAX
定格電圧	1000V DC
耐電圧	3000V AC 動力
絶縁抵抗	≥ 200M Ω
保護等級 IP	IP67&IP6K9K （嵌合時）
周囲温度	-40~125°C
難燃性	UL94 V-0
シールド	360°　EMC シールド
HIVL	NO
塩水噴霧試験	96H
保護等級 IP	IP2XB
ケーブル方向	180°

製品説明

- アダプターケーブル：70-95mm^2
- HVIL
- 感電防止

アプリケーション

·PDU, MCU

注文番号	型式	タイプ	電線サイズ	シールド	HVIL	キー	備考
140 305 030 2000	WNHVIPT-1-F3-A-70-OG	IPT コネクター 3 穴 端子台付き	70sq シールド電線	あり	なし	A	在庫品
140 305 030 3000	WNHVIPT-1-F3-A-70-OG-1	IPT コネクター 3 穴 端子台なし	70sq シールド電線				在庫品
140 305 030 0000	WNHVIPT-1-F3-A-95-OG	IPT コネクター 3 穴 端子台付き	95sq シールド電線				在庫品
140 305 030 1000	WNHVIPT-1-F3-A-95-OG-1	IPT コネクター 3 穴 端子台なし	95sq シールド電線				在庫品

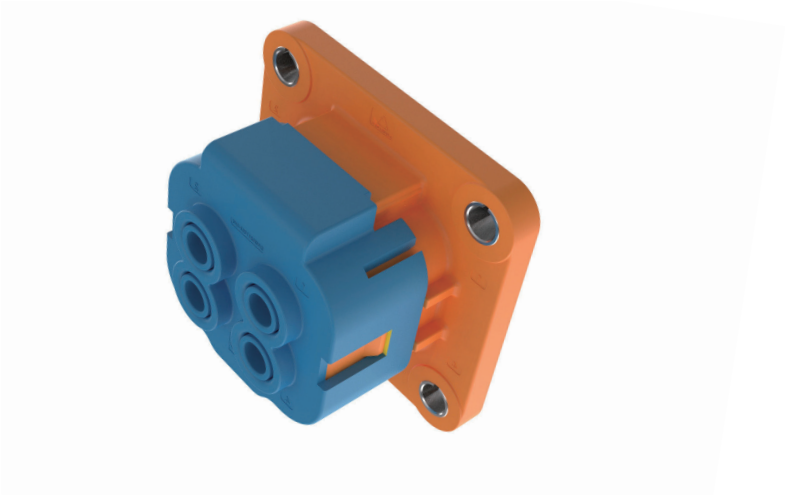

WNHVIPT-1　4 芯シリーズ

仕様

技術パラメーター	
定格電流	50A MAX
定格電圧	600V DC
耐電圧	2500V AC 動力 / 1000V AC 信号
絶縁抵抗	≥ 200M Ω
保護等級 IP	IP67&IP6K9K （嵌合時）
周囲温度	-40~125°C
難燃性	UL94 V-0
シールド	オプション
HIVL	オプション
塩水噴霧試験	96H
保護等級 IP	/
ケーブル方向	180°

製品説明

- アダプターケーブル： 2.5-6.0m^2
- ポカヨケ機能
- HVIL
- 感電防止

アプリケーション

·PDU, MCU

注文番号	型式	タイプ	電線サイズ	シールド	HVIL	キー	備考
1403010400000	WNHVIPT-4-M4-A-2.5F-OG	IPT コネクター	12AWG 非シールド電線	アプリケーションに応じて	あり	A	在庫品

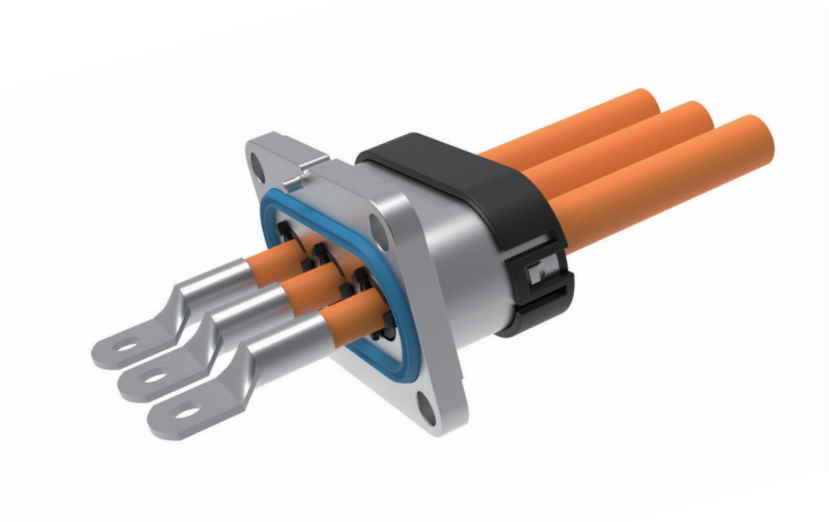

WNHVIPT-X　3 芯シリーズ

仕様

技術パラメーター	
定格電流	55A MAX
定格電圧	800V DC
耐電圧	3000V AC 動力
絶縁抵抗	≥ 200M Ω
保護等級 IP	IP67&IP6K9K
周囲温度	-40~125°C
難燃性	UL94 V-0
シールド	360°　EMC シールド
HIVL	NO
塩水噴霧試験	96H
保護等級 IP	IP2XB
ケーブル方向	180°

製品説明

- 二次ロック
- アダプターケーブル： 2.5-6mm^2
- ポカヨケ機能
- 感電防止

アプリケーション

·PDU, MCU

• 注文番号と型式は未定

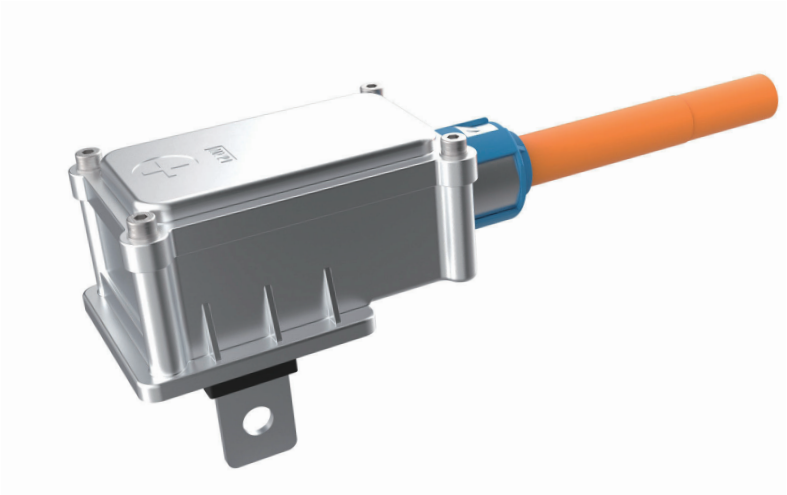

WNHVIPT-X　銅バスバー金属製シリーズ

仕様

技術パラメーター	
定格電流	250A MAX
定格電圧	630V DC
耐電圧	3000V AC
絶縁抵抗	≥ 200M Ω
保護等級 IP	IP67&IP6K9K （嵌合時）
周囲温度	-40~125°C
難燃性	UL94 V-0
シールド	360°　EMC シールド
HIVL	オプション
塩水噴霧試験	96H
保護等級 IP	IP2XB
ケーブル方向	180°

・注文番号と型式は未定

製品説明

- 二次ロック
- アダプターケーブル：25-70mm^2
- ポカヨケ機能
- 感電防止

アプリケーション

·PDU, MCU

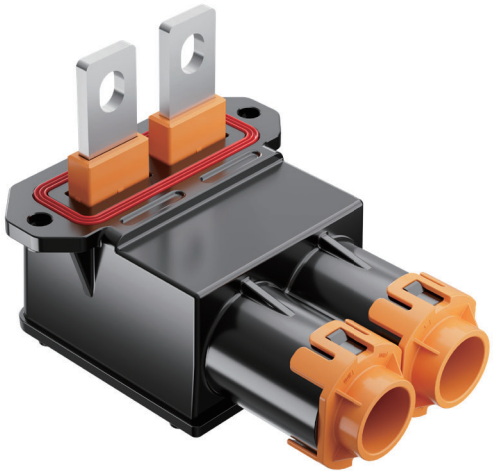

WNHVIPT-11 シリーズ

仕様

技術パラメーター	
定格電流	350A MAX
定格電圧	1000V DC
耐電圧	3500V AC
絶縁抵抗	5000M Ω
保護等級 IP	IP67&IP6K9K
周囲温度	-40°C～ +125°C
難燃性	UL94 V-0
シールド	shield
HIVL	なし
塩水噴霧試験	480H
保護等級 IP	IP2XB
ケーブル方向	90°

製品説明

- アダプターケーブル：50-120mm^2
- 360°　シールド

アプリケーション

- 動力接続

注文番号	型式	タイプ	電線サイズ	シールド	HVIL	キー	備考
140 321 000 0000	IPT11-2A-200A,50mm^2 Junction box	IPT11-2 穴 ,50mm^2 ジャンクションボックス	50sq	あり	なし	なし	
TBD	IPT11-2A-250A,70mm^2 Junction box	IPT11-2 穴 ,70mm^2 ジャンクションボックス	70sq				
TBD	IPT11-2A-300A,95mm^2 Junction box	IPT11-2 穴 ,95mm^2 ジャンクションボックス	95sq				
TBD	IPT11-2A-350A,120mm^2 Junction box	IPT11-2 穴 ,120mm^2 ジャンクションボックス	120sq	なし			

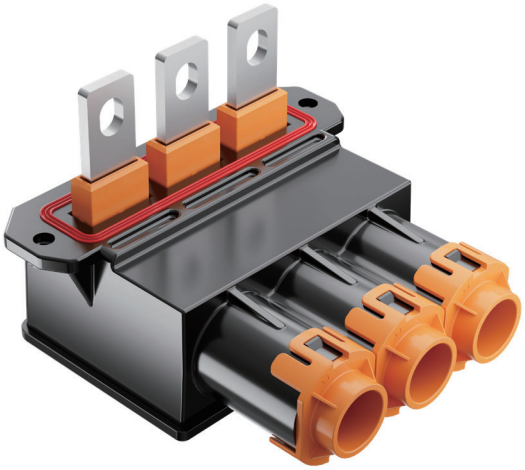

WNHVIPT-12 シリーズ

仕様

技術パラメーター

定格電流	350A MAX
定格電圧	1000V DC
耐電圧	3500V AC
絶縁抵抗	5000M Ω
保護等級 IP	IP67&IP6K9K
周囲温度	-40~125°C
難燃性	UL94 V-0
シールド	あり
HIVL	なし
塩水噴霧試験	480H
保護等級 IP	IP2XB
ケーブル方向	90°

製品説明

- アダプターケーブル：50-120mm^2
- 360°　シールド

アプリケーション

- 動力接続

注文番号	型式	タイプ	電線サイズ	シールド	HVIL	キー	備考
140 321 000 1000	IPT12-3A-200A-A,50mm^2 Junction box（A キー）	IPT12-3 Pin,50mm^2	50sq	あり	なし	A	
140 321 000 2000	IPT12-3A-200A-B,50mm^2 Junction box（B キー）	IPT12-3 Pin,50mm^2	50sq			B	
140 321 000 3000	IPT12-3A-200A-C,50mm^2 Junction box（C キー）	IPT12-3 Pin,50mm^2	50sq			C	
TBD	IPT12-3A-250A-X,70mm^2 Junction box	IPT12-3 Pin,70mm^2 ジャンクションボックス	70sq			選択可	
TBD	IPT12-3A-300A-X,95mm^2 Junction box	IPT12-3 Pin,95mm^2 ジャンクションボックス	95sq			選択可	
TBD	IPT12-3A-350A-X,120mm^2 Junction box	IPT12-3 Pin,120mm^2 ジャンクションボックス	120sq	なし		選択可	

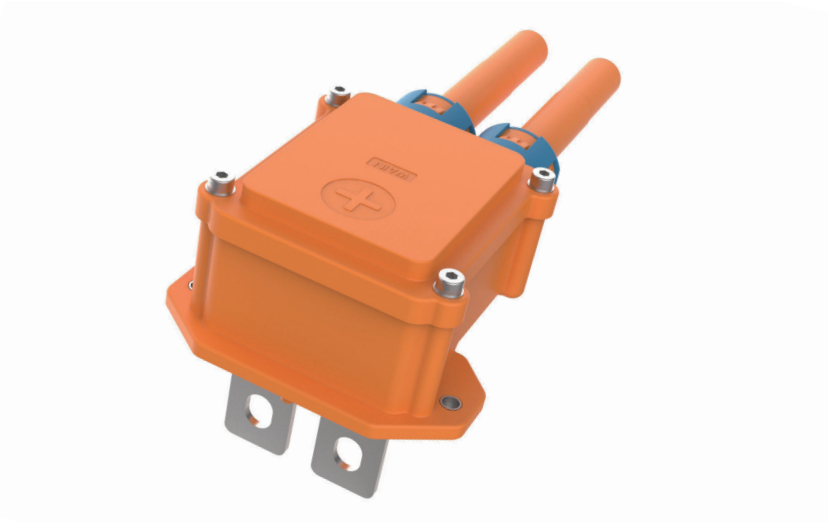

WNHVIPT-X　銅バスバー 2 芯シリーズ

仕様

技術パラメーター	
定格電流	250A MAX
定格電圧	630V DC
耐電圧	3000V AC
絶縁抵抗	≥ 200M Ω
保護等級 IP	IP67&IP6K9K
周囲温度	-40~125°C
難燃性	UL94 V-0
シールド	360°　EMC シールド
HIVL	オプション
塩水噴霧試験	96H
保護等級 IP	IP2XB
ケーブル方向	180°

製品説明

- 二次ロック
- アダプターケーブル：25-70mm^2
- ポカヨケ機能
- 感電防止

アプリケーション

·PDU, MCU

• 注文番号と型式は未定

WNHVIPT-X　銅バスバー 3 芯シリーズ

仕様

技術パラメーター	
定格電流	250A MAX
定格電圧	630V DC
耐電圧	3000V AC
絶縁抵抗	≥ 200M Ω
保護等級 IP	IP67&IP6K9K （嵌合時）
周囲温度	-40~125°C
難燃性	UL94 V-0
シールド	360°　EMC シールド
HIVL	オプション
塩水噴霧試験	96H
保護等級 IP	IP2XB
ケーブル方向	180°

・注文番号と型式は未定

製品説明

- 二次ロック
- アダプターケーブル：25-70mm^2
- ポカヨケ機能
- 感電防止

アプリケーション

·PDU, MCU

WNHVMSD-1 シリーズ

仕様

技術パラメーター	
定格電流	ヒューズによる
定格電圧	ヒューズによる
耐電圧	3000V AC 動力 / 1000V AC 信号
絶縁抵抗	≥ 200M Ω
保護等級 IP	IP67&IP6K9K （嵌合時）
周囲温度	-40~125°C
難燃性	UL94 V-0
シールド	/
HIVL	√
塩水噴霧試験	96H
保護等級 IP	IP2XB
ケーブル方向	/

製品説明

- 二次ロック
- アダプターケーブル：オンデマンド（パフォーマンスパラメータを満たす）
- HVIL
- 感電防止

アプリケーション

·PDU, MCU

注文番号	型式	タイプ	端子タイプ	シールド	HVIL	キー	備考
3190201	MSD-1-A プラグ組立 , 2 芯 ,180°	プラグ	ヒューズ内蔵	なし	あり	なし	在庫品
3200201	MSD-1-A ソケット組立 , 2 芯 ,180°	ソケット	/				在庫品
140 319 020 2000	MSD-1-B プラグ組立 , 2 芯 ,180°	プラグ	ヒューズ内蔵				在庫品
140 319 020 5000	MSD-1-C プラグ組立 , 2 芯 ,180°	プラグ	短い銅バー		なし		
140 320 023 2000	MSD-1-C ソケット組立 , 2 芯 ,180°	ソケット	/		なし		

WNHVMSD-2 シリーズ

仕様

技術パラメーター	
定格電流	350A MAX
定格電圧	1500V DC
耐電圧	3500V AC 動力 1000V AC 信号
絶縁抵抗	≥ 200M Ω
保護等級 IP	IP67&IP6K9K （嵌合時）
周囲温度	-40~125°C
難燃性	UL94 V-0
シールド	/
HVIL	√
塩水噴霧試験	96H
保護等級 IP	IP2XB
ケーブル方向	/

製品説明

- 二次ロック
- アダプターケーブル：オプション（パフォーマンスパラメーターを満たす）
- HVIL
- 感電防止

アプリケーション

·PDU, MCU

注文番号	型式	タイプ	電線サイズ	シールド	HVIL	キー	備考
140 319 020 3000	MSD-2 Plug assembly -2 芯 -180° -350A	プラグ	/	No	あり	No	在庫品
140 320 020 0000	MSD-2 ソケット assembly -2芯-180° -350A	ソケット	≥ 95sq シールドなし電線				在庫品
140 319 020 4000	MSD-2 Plug assembly -2 芯 -180° -350A 高圧インターロックなし	プラグ	/		なし		在庫品
140 320 020 1000	MSD-2 ソケット assembly -2芯-180° -350A 高圧インターロックなし	ソケット	≥ 95sq シールドなし電線				在庫品

WNHVMSD-X シリーズ

仕様

技術パラメーター	
定格電流	ヒューズによる
定格電圧	750V DC
耐電圧	3000V AC 動力 1000V AC 信号
絶縁抵抗	≥ 200M Ω
保護等級 IP	IP67&IP6K9K （嵌合時）
周囲温度	-40~125°C
難燃性	UL94 V-0
シールド	/
HIVL	√
塩水噴霧試験	96H
保護等級 IP	IP2XB
ケーブル方向	/

• 注文番号と型式は未定

製品説明

- 二次ロック
- アダプターケーブル：オプション（パフォーマンスパラメータを満たす）
- HVIL
- 感電防止

アプリケーション

·PDU, MCU

WNHVCS-1　中国規格充電ガンシリーズ

仕様

技術パラメーター	
定格電流	32A MAX
定格電圧	250V/440V
耐電圧	2500V AC 動力 1600V AC 信号
絶縁抵抗	≥ 500M Ω
保護等級 IP	IP67（テールケーブル） IP55（嵌合時）
周囲温度	-30~50°C
難燃性	UL94 V-0
挿抜寿命	≥ 10000
挿抜・引抜力	＜ 100N
相対湿度	3~95%
RoHS	準拠
決定標準	GB/T20234.1, GB/T20234.2, GB/T18487.1

製品説明

必須の検査と認証要件を満たす。

外観の色はお客様のご要望に沿ってカスタマイズ可能。

アプリケーション

・充電設備

注文番号	型式	タイプ	電線サイズ	ゾーンライン	電力	備考
140 310 050 1000	WNHVCS-1-GBF-F16A-1	CS-1 16A 中国標準単相 AC 充電ガン	3 × 2.5+1 × 0.75sq	No	単相 250V/16A	在庫品
140 310 050 0000	WNHVCS-1-GBF-F32A-1	CS-1 32A 中国標準単相 AC 充電ガン	3 × 6+1 × 0.75sq		単相 250V/32A	在庫品
140 310 070 1000	WNHVCS-1-GBF-F32A-2	CS-1 32A 中国標準単相 AC 充電ガン	5 × 6+2 × 0.75sq		三相 440V/32A	在庫品
140 310 000 2000	WNHVCS-1-GBF-F16A-1-5m	CS-1 16A 中国標準単相 AC 充電ガン	3 × 2.5+1 × 0.75sq	テープライン 5m	単相 250V/16A	
140 399 050 7000	WNHVCS-1-GBF-F32A-1-2m	CS-1 32A 中国標準単相 AC 充電ガン	3 × 6+1 × 0.75sq	テープライン 2m	単相 250V/32A	
140 310 000 3000	WNHVCS-1-GBF-F32A-2-5m	CS-1 32A 中国標準三相 AC 充電ガン	5 × 6+2 × 0.75sq	テープライン 5m	三相 440V/32A	

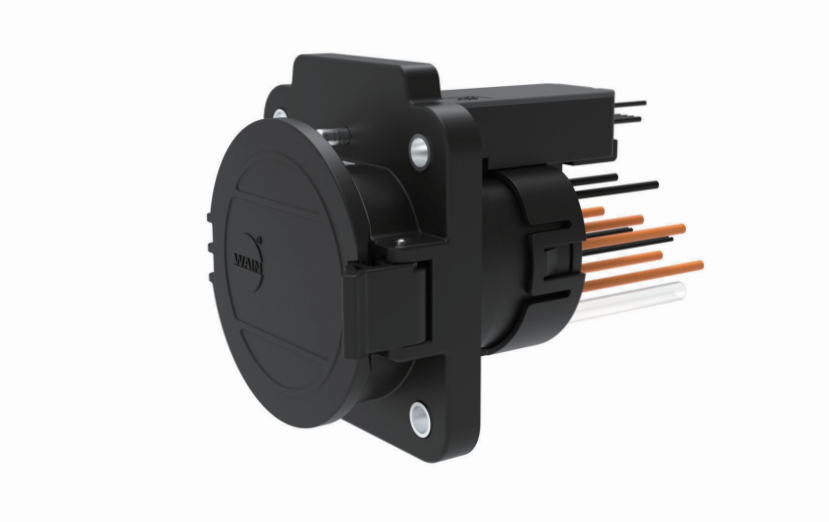

WNHVCS-1　中国規格充電ソケットシリーズ

仕様

技術パラメーター	
定格電流	32A MAX
定格電圧	250V/440V
耐電圧	2500V AC 動力 500V AC 信号
絶縁抵抗	≥ 500M Ω
保護等級 IP	IP67(テールケーブル) IP55 (嵌合時) IP54 (非嵌合時)
周囲温度	-40~85°C
難燃性	UL94 V-0
挿抜寿命	≥ 10000
挿抜・引抜力	＜ 100N
相対湿度	95%（40°C）
RoHS	準拠
決定標準	GB/T20234.1, GB/T20234.2, GB/T18487.1

製品説明

必須の検査と認証要件を満たす。

外観の色はお客様のご要望に沿ってカスタマイズ可能。

アプリケーション

・充電設備

注文番号	型式	タイプ	電線サイズ	ゾーンライン	電力	フラップ方向	備考
140 311 000 9000	WNHVCS-1GBMA-M16A-1	CS-1 32A 単相 AC 充電ソケット	2.5sq シールドなし電線	なし	250V 16A	左	在庫品
140 311 001 3000	WNHVCS-1GBMB-M16A-1	CS-1 32A 単相 AC 充電ソケット				右	在庫品
140 311 000 8000	WNHVCS-1GBMA-M32A-1-CGQ	CS-1 32A 単相 AC 充電ソケット(センサー付)	6sq シールドなし電線	なし	250V 32A	左	
140 311 001 5000	WNHVCS-1GBMB-M32A-1-CGQ	CS-1 32A 単相 AC 充電ソケット(センサー付)				右	
140 311 000 7000	WNHVCS-1GBMA-M32A-2-CGQ	CS-1 32A 三相 AC 充電ソケット(センサー付)	6sq シールドなし電線	なし	440V 32A	左	

注文番号	型式	タイプ	電線サイズ	ゾーンライン	電力	フラップ方向	備考
140 311 001 7000	WNHVCS-1GBMB-M32A-2-CGQ	CS-1 32A 三相 AAC 充電ソケット（センサー付）	6sq シールドなし電線	なし	440V 32A	右	
140 311 001 9000	WNHVCS-1GBMA-M32A-2-BDZS	CS-1 32A 三相 AC 充電ソケット（電子ロックなし）				左	
140 311 002 1000	WNHVCS-1GBMB-M32A-2-BDZS	CS-1 32A 三相 AAC 充電ソケット（電子ロックなし）				右	

WNHVCS-2　中国規格充電ソケットシリーズ

仕様

技術パラメーター

定格電流	250A MAX
定格電圧	1000V DC
耐電圧	3000V DC 動力 500V DC 信号
絶縁抵抗	≥ 500M Ω
保護等級 IP	IP67（テールケーブル）IP55（嵌合時）
周囲温度	-40~85°C
難燃性	UL94 V-0
挿抜寿命	≥ 10000
挿抜・引抜力	＜ 140N
相対湿度	95%（40°C）
RoHS	準拠
決定標準	GB/T20234.1, GB/T20234.3, GB/T18487.1

製品説明

必須の検査と認証要件を満たす。

外観の色はお客様のご要望に沿ってカスタマイズ可能。

アプリケーション

・充電設備

注文番号	型式	タイプ	電線サイズ	ゾーンライン	電力	フラップ方向	備考
140 311 000 3000	WNHVCS-2-GBMA-M80A-1	CS-2 Dc charging base -80A	25sq シールドなし電線	なし	1000V 80A	左	在庫品
140 311 001 0000	WNHVCS-2-GBMB-M80A-1	CS-2 Dc charging base -80A				右	在庫品
140 311 090 6000	WNHVCS-2-GBMA-M125A-1	CS-2 Dc charging base -125A	35sq シールドなし電線		1000V 125A	左	在庫品
140 311 001 2000	WNHVCS-2-GBMB-M125A-1	CS-2 Dc charging base -125A				右	在庫品
140 311 000 4000	WNHVCS-2-GBMA-M200A-1	CS-2 Dc charging base -200A	50sq シールドなし電線		1000V 150A	左	在庫品
140 311 001 1000	WNHVCS-2-GBMB-M200A-1	CS-2 Dc charging base -200A				右	在庫品
140 311 090 2000	WNHVCS-2-GBMA-M250A-1	CS-2 Dc charging base -250A	70sq シールドなし電線		1000V 250A	左	在庫品
140 311 090 5000	WNHVCS-2-GBMB-M250A-1	CS-2 Dc charging base -250A				右	在庫品
140 311 090 4000	WNHVCS-2-GBMA-M250-2	CS-2 Quick change DC charging Dock -250A				左	
140 311 004 7000	WNHVCS-2-GBMB-M250-2	CS-2 Quick change DC charging Dock -250A				右	

WNHVCS-3　欧州規格充電ガンシリーズ - 充電設備側

仕様

技術パラメーター	
定格電流	32A MAX
定格電圧	250V/480V
耐電圧	2500V AC 動力 500V AC 信号
絶縁抵抗	≥ 500M Ω
保護等級 IP	IP67（テールケーブル）IP55（嵌合時）
周囲温度	-30~50°C
難燃性	UL94 V-0
挿抜寿命	≥ 10000
挿抜・引抜力	＜ 100N
相対湿度	95%（40°C）
RoHS	準拠
決定標準	IEC62196-1, IEC62196-2, IEC61851-1

・注文番号と型式は未定

製品説明

必須の検査と認証要件を満たす。

外観の色はお客様のご要望に沿ってカスタマイズ可能。

アプリケーション

・充電設備

WNHVCS-3　欧州規格充電ガンシリーズ - 車両側

仕様

技術パラメーター

定格電流	32A MAX
定格電圧	250V/480V
耐電圧	2500V AC 動力 1600V AC 信号
絶縁抵抗	≥ 500M Ω
保護等級 IP	IP67（テールケーブル）IP55（嵌合時）
周囲温度	-30~50°C
難燃性	UL94 V-0
挿抜寿命	≥ 10000
挿抜・引抜力	＜ 100N
相対湿度	95%（40°C）
RoHS	準拠
決定標準	IEC62196-1, IEC62196-2, IEC61851-1

製品説明

必須の検査と認証要件を満たす。

外観の色はお客様のご要望に沿ってカスタマイズ可能。

アプリケーション

・充電設備

注文番号	型式	タイプ	電線サイズ	ゾーンライン	電力	備考
3100502	WNHVCS-3-S5P-20	CS-3 16A 欧州規格 単相 AC 充電プラグ	3 × 2.5+1 × 0.75sq	なし	単相 250V 16A	在庫品
3100503	WNHVCS-3-S5P-32	CS-3 32A 欧州規格 単相 AC 充電プラグ	3 × 6+1 × 0.75sq		単相 250V 32A	在庫品
3100702	WNHVCS-3-S7P-32	CS-3 32A 欧州規格 三相 AC 充電プラグ	5 × 6+2 × 0.5sq		三相 480V 32A	在庫品
140 399 050 1000	WNHVCS-3-S5P-20-5M	CS-3 16A 欧州規格 単相 AC 充電プラグ	3 × 2.5+1 × 0.75sq	ゾーンライン 5m	単相 250V 16A	
140 310 000 0000	WNHVCS-3-S5P-32-5M	CS-3 32A 欧州規格 単相 AC 充電プラグ	3 × 6+1 × 0.75sq	ゾーンライン 2m	単相 250V 32A	
140 310 000 1000	WNHVCS-3-S7P-32-5M	CS-3 32A 欧州規格 三相 AC 充電プラグ	5 × 6+2 × 0.5sq	ゾーンライン 5m	三相 480V 32A	

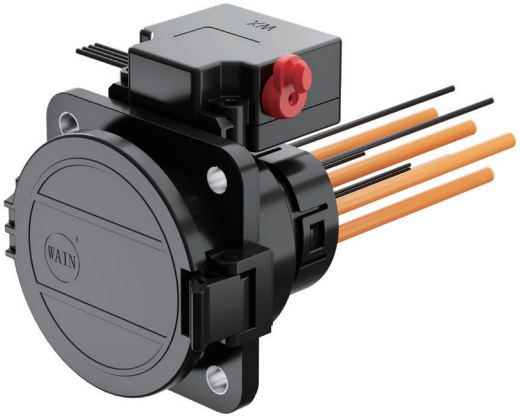

WNHVCS-3　中国規格充電ソケットシリーズ - 車両側

仕様

技術パラメーター	
定格電流	32A MAX
定格電圧	250V/480V
耐電圧	2000V AC Powe 500V AC 信号
絶縁抵抗	≥ 500M Ω
保護等級 IP	IP55(嵌合時)、IP54(カバー取付時)、IP67(テールケーブル)
周囲温度	-30~50°C
難燃性	UL94 V-0
挿抜寿命	≥ 10000
挿抜・引抜力	＜ 100N
相対湿度	95%（40°C）
RoHS	準拠
決定標準	IEC62196.2-2016,　IEC62196.1-2014

製品説明

電子ロック , センサー・オプション

お客様のご要望に合わせて色をカスタマイズ可能

アプリケーション

· 充電設備

注文番号	型式	タイプ	電線サイズ	電線サイズタイプ	ゾーンライン	電力	フラップ方向	備考
140 311 002 2000	WNHVCS-3-IPMA-F32A-2	欧州規格 三相 32A AC 充電インレット（電子ロック・センサー付き左フラップ）	6mm²、0.75mm² 非シールド電線	5 × 6+2 × 0.75mm²	不活線	480V/32A	左	
140 311 002 3000	WNHVCS-3-IPMA-F32A-2-BDZS	欧州規格 三相 32A AC 充電インレット（電子ロックなし左フラップ）	6mm²、0.75mm² 非シールド電線	5 × 6+2 × 0.75mm²	不活線	480V/32A	左	
140 311 002 4000	WNHVCS-3-IPMA-F32A-2-BCGQ	欧州規格 三相 32A AC 充電インレット（センサーなし左フラップ）	6mm²、0.75mm² 非シールド電線	5 × 6+2 × 0.75mm²	不活線	480V/32A	左	

注文番号	型式	タイプ	電線サイズ	電線サイズ タイプ	ゾーンライン	電力	フラップ方向	備考
140 311 002 5000	WNHVCS-3-IPMA-F32A-2-BDC	欧州規格 三相 32A AC 充電インレット（電子ロック・センサーなし左フラップ）	6mm²、0.75mm² 非シールド電線	5 × 6+2 × 0.75mm²	不活線	480V/32A	左	
140 311 002 6000	WNHVCS-3-IPMB-F32A-2	欧州規格 三相 32A AC 充電インレット（電子ロック・センサー付き右クラムシェルシェル）	6mm²、0.75mm² 非シールド電線	5 × 6+2 × 0.75mm²	不活線	480V/32A	右	
140 311 002 7000	WNHVCS-3-IPMB-F32A-2-BDZS	欧州規格 三相 32A AC 充電インレット（電子ロックなし右クラムシェル）	6mm²、0.75mm² 非シールド電線	5 × 6+2 × 0.75mm²	不活線	480V/32A	右	
140 311 002 8000	WNHVCS-3-IPMB-F32A-2-BCGQ	欧州規格 三相 32A AC 充電インレット（センサーなし右クラムシェル）	6mm²、0.75mm² 非シールド電線	5 × 6+2 × 0.75mm²	不活線	480V/32A	右	
140 311 002 9000	WNHVCS-3-IPMB-F32A-2-BDC	欧州規格 三相 32A AC 充電インレット（電子ロック・センサーなし右クラムシェル）	6mm²、0.75mm² 非シールド電線	5 × 6+2 × 0.75mm²	不活線	480V/32A	右	
140 311 003 0000	WNHVCS-3-IPMA-F32A-1	欧州規格 単相 32A AC 充電インレット（電子ロック・センサー付き左フラップ）	6mm²、0.75mm² 非シールド電線	3 × 6+2 × 0.75mm²	不活線	250V/32A	左	
140 311 003 1000	WNHVCS-3-IPMA-F32A-1-BDZS	欧州規格 単相 32A AC 充電インレット（電子ロックなし左フラップ）	6mm²、0.75mm² 非シールド電線	3 × 6+2 × 0.75mm²	不活線	250V/32A	左	
140 311 003 2000	WNHVCS-3-IPMA-F32A-1-BCGQ	欧州規格 単相 32A AC 充電インレット（センサーなし左フラップ）	6mm²、0.75mm² 非シールド電線	3 × 6+2 × 0.75mm²	不活線	250V/32A	左	
140 311 003 3000	WNHVCS-3-IPMA-F32A-1-BDC	欧州規格 単相 32A AC 充電インレット（電子ロック・センサーなし左フラップ）	6mm²、0.75mm² 非シールド電線	3 × 6+2 × 0.75mm²	不活線	250V/32A	左	
140 311 003 4000	WNHVCS-3-IPMB-F32A-1	欧州規格 単相 32A AC 充電インレット（電子ロック・センサー付き右クラムシェルシェル）	6mm²、0.75mm² 非シールド電線	3 × 6+2 × 0.75mm²	不活線	250V/32A	右	
140 311 003 5000	WNHVCS-3-IPMB-F32A-1-BDZS	欧州規格 単相 32A AC 充電インレット（電子ロックなし右クラムシェル）	6mm²、0.75mm² 非シールド電線	3 × 6+2 × 0.75mm²	不活線	250V/32A	右	

注文番号	型式	タイプ	電線サイズ	電線サイズ タイプ	ゾーンライン	電力	フラップ方向	備考
140 311 003 6000	WNHVCS-3-IPMB-F32A-1-BCGQ	欧州規格 単相 32A AC 充電インレット（センサーなし右クラムシェル）	6mm²、0.75mm² 非シールド電線	3 × 6+2 × 0.75mm²	不活線	250V/32A	右	
140 311 003 7000	WNHVCS-3-IPMB-F32A-1-BDC	欧州規格 単相 32A AC 充電インレット（右クラムシェル電子ロック・センサーなし）	6mm²、0.75mm² 非シールド電線	3 × 6+2 × 0.75mm²	不活線	250V/32A	右	
140 311 003 8000	WNHVCS-3-IPMA-F16A-1	欧州規格 単相 16A AC 充電インレット（電子ロック・センサー付き左フラップ）	6mm²、0.75mm² 非シールド電線	3 × 2.5+2 × 0.75mm²	不活線	250V/16A	左	
140 311 003 9000	WNHVCS-3-IPMA-F16A-1-BDZS	欧州規格 単相 16A AC 充電インレット（電子ロックなし左フラップ）	2.5mm²、0.75mm² 非シールド電線	3 × 2.5+2 × 0.75mm²	不活線	250V/16A	左	
140 311 004 0000	WNHVCS-3-IPMA-F16A-1-BCGQ	欧州規格 単相 16A AC 充電インレット（センサーなし左フラップ）	2.5mm²、0.75mm² 非シールド電線	3 × 2.5+2 × 0.75mm²	不活線	250V/16A	左	
140 311 004 1000	WNHVCS-3-IPMA-F16A-1-BDC	欧州規格 単相 16A AC 充電インレット（電子ロック・センサーなし左フラップ）	2.5mm²、0.75mm² 非シールド電線	3 × 2.5+2 × 0.75mm²	不活線	250V/16A	左	
140 311 004 2000	WNHVCS-3-IPMB-F16A-1	欧州規格 単相 16A AC 充電インレット（電子ロック・センサー付き右クラムシェルシェル）	2.5mm²、0.75mm² 非シールド電線	3 × 2.5+2 × 0.75mm²	不活線	250V/16A	右	
140 311 004 3000	WNHVCS-3-IPMB-F16A-1-BDZS	欧州規格 単相 16A AC 充電インレット（電子ロックなし右クラムシェル）	2.5mm²、0.75mm² 非シールド電線	3 × 2.5+2 × 0.75mm²	不活線	250V/16A	右	
140 311 004 4000	WNHVCS-3-IPMB-F16A-1-BCGQ	欧州規格 単相 16A AC 充電インレット（センサーなし右クラムシェル）	2.5mm²、0.75mm² 非シールド電線	3 × 2.5+2 × 0.75mm²	不活線	250V/16A	右	
140 311 004 5000	WNHVCS-3-IPMB-F16A-1-BDC	欧州規格 単相 16A AC 充電インレット（電子ロック・センサーなし右クラムシェル）	2.5mm²、0.75mm² 非シールド電線	3 × 2.5+2 × 0.75mm²	不活線	250V/16A	右	
TBD	WNHVCS-3-IPMB-F32A-1	欧州規格 X-phase XXA AC 充電インレット（クラムシェル，電子ロック，センサー・オプション）	XXmm² 非シールド電線	/	選択可能	選択可能	選択可能	ラインの長さはカスタマイズ可能

車載用 PDU

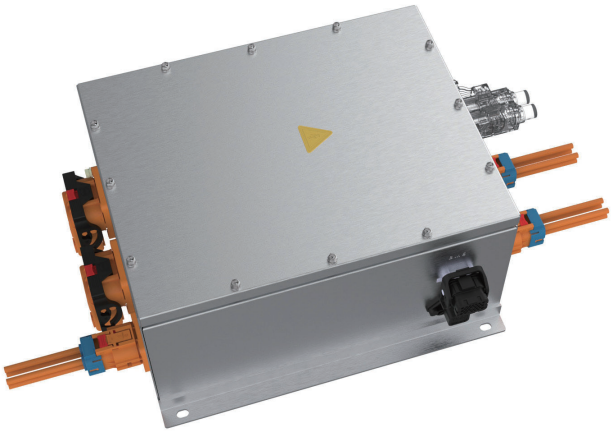

WAIN 新エネルギー車用ケーブルシリーズ

高圧ケーブル

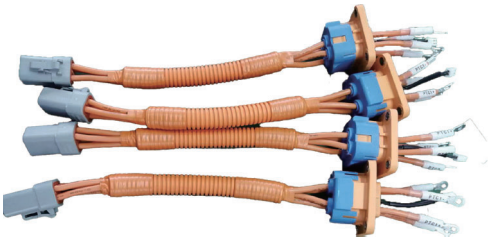

充電ケーブル

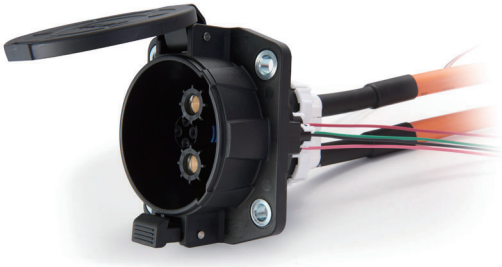

WAIN 新エネルギー車　アクセサリーシリーズ

ハウジング部品

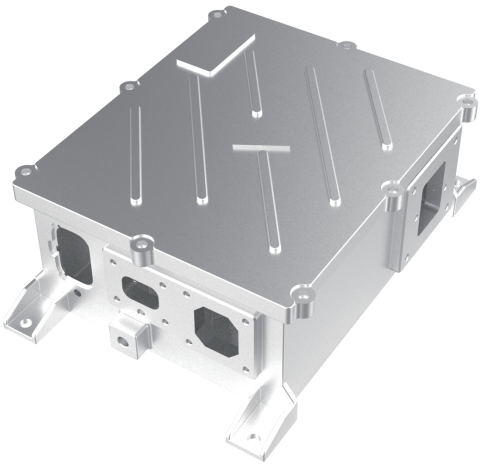

コネクタ部品

WAIN 電動バイクシリーズ

電動バイク　プラグイン・シリーズ

電動バイク　スナップオンシリーズ

02

WAIN エネルギー貯蔵システム アプリケーション

WAIN 社がエネルギー貯蔵システムのソリューションを提供致します

エネルギー貯蔵電池モジュール システムは、クリーンでグリーン エネルギーの安定した電力供給を確保するために広く使用されています。
再生可能エネルギーの活用が進む中、エネルギー貯蔵池モジュールはエネルギー革命において重要な役割を果たしています。エネルギー貯蔵電池モジュールシステムは、太陽光発電および風力発電システムによって生成された余剰電力を貯蔵し、電力需要が系統の供給能力を超えた場合に系統システムに供給できます。
エネルギー貯蔵の安全かつ信頼性の高い動作には、弾力性と耐久性のある電気接続が不可欠です。
WAIN 社の電気接続技術は、エネルギー貯蔵モジュールシステムの厳しい要件を満たします。

あらゆるアプリケーションシナリオに対応するソリューション

太陽光発電の接続技術

風力発電の接続技術

《WAIN 風力発電産業アプリケーション》をご希望の方は、担当営業までお問い合わせください。

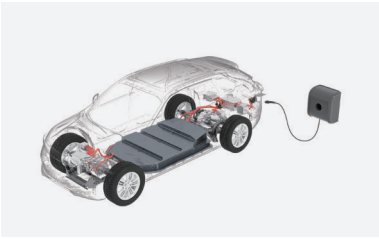

新エネルギー車用高電圧コネクター技術

《WAIN 新エネルギー車産業アプリケーションズ》をご希望の方は、担当営業までお問い合わせください。

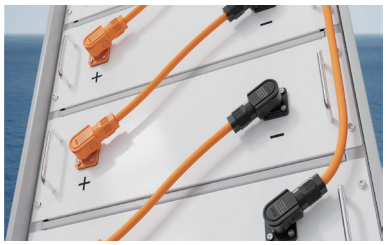

エネルギー貯蔵池システム用コネクタ技術

制御キャビネットおよびコンバーターシステム用コネクター技術

WNHVPC-3 30-50A シリーズ

カラー	正極：オレンジ
	負極：ブラック
電気的性能	
定格電流	30-50A
定格電圧	850V DC
接触抵抗	≤ 5m Ω
絶縁抵抗	≥ 200M Ω
耐電圧	4000V AC
温度上昇	≤ 45K
環境	
汚染度	III
周囲温度	-40°C～ +80°C
動作温度	-40°C～ +125°C
相対湿度	3%-95%
難燃性	UL94 V0
RoHS	RoHS2.0 適合

技術的パフォーマンス	
挿抜寿命	≥ 200 回
挿入・挿抜力	挿入力≤ 75N, 挿抜力≥ 10N
材質	PA66/ シリコーンゴム / アルミニウム合金
表面処理	銀メッキ , 錫メッキ

・注文番号と型式は未定

WNHVPC-3 60-120A シリーズ

カラー	正極：オレンジ
	負極：ブラック
電気的性能	
定格電流	60/120A
定格電圧	1000V DC
接触抵抗	≤ 0.5m Ω
絶縁抵抗	≥ 200M Ω
耐電圧	4000V AC
温度上昇	≤ 45K
環境	
保護等級 IP	IP67
汚染度	III
周囲温度	-40°C～ +80°C
動作温度	-40°C～ +125°C
相対湿度	3%-95%
難燃性	UL94 V0
RoHS	RoHS2.0 適合

技術的パフォーマンス	
挿抜寿命	≥ 200 回
挿入・挿抜力	挿入力≤ 75N，挿抜力≥ 10N
材質	PA66/ シリコーンゴム / アルミニウム合金
表面処理	銀メッキ , 錫メッキ

特殊機能
360° 回転

注文番号	型式	タイプ	電線サイズ	キー	電流値	備考
140 306 010 7000	WNHVPC-3-F1-F25-OG	オレンジプラグ	25mm2	なし	120A	在庫品
140 306 011 0000	WNHVPC-3-F1-F25-BK	ブラックプラグ	25mm2		120A	
140 306 011 3000	WNHVPC-3-F1-F25-0G-16.0	オレンジプラグ	16mm2		80A	
140 306 011 6000	WNHVPC-3-F1-F25-BK-16.0	ブラックプラグ	16mm2		80A	
140 306 013 4000	WNHVPC-3-F1-F25-0G-10.0	オレンジプラグ	10mm2		60A	
140 306 013 5000	WNHVPC-3-F1-F25-BK-10.0	ブラックプラグ	10mm2		60A	
140 306 010 8000	WNHVPC-3-F1-A-F25-0G	オレンジプラグ	25mm2	A	120A	
140 306 011 2000	WNHVPC-3-F1-B-F25-BK	ブラックプラグ	25mm2	B	120A	
140 306 011 4000	WNHVPC-3-F1-A-F25-0G-16.0	オレンジプラグ	16mm2	A	80A	
140 306 011 8000	WNHVPC-3-F1-B-F25-BK-16.0	ブラックプラグ	16mm2	B	80A	

注文番号	型式	タイプ	電線サイズ	キー	電流値	備考
140 306 000 4000	WNHVPC-3-F1-A-F25-0G-10.0	オレンジプラグ	10mm2	A	60A	
140 306 000 5000	WNHVPC-3-F1-B-F25-BK-10.0	ブラックプラグ	10mm2	B	60A	
140 307 011 2000	WNHVPC-3-M1- Φ 6-0G-00.0	オレンジ キーレス 拡張ハウジング ソケット , バスバー	/	なし	60~120A	在庫品
140 307 011 3000	WHVPC-3-M1- Φ 6-BK-00.0	ブラック キーレス 拡張ハウジング ソケット , バスバー	/		60~120A	
140 307 012 3000	WHVPC-3-M1- Φ 6-0G-00.1	オレンジ キーレス 拡張ハウジング (M5 ネジ) ソケット	/		60~120A	
140 307 012 4000	WNHVPC-3-M1- Φ 6-BK-00.1	ブラック キーレス 拡張ハウジング (M5 ネジ) ソケット	/		60~120A	
140 307 000 9000	WNHVPC-3-M1-A- Φ 6-0G-00.1	オレンジ A キー 拡張ハウジング (M5 ネジ) ソケット	/	A	60~120A	
140 307 001 0000	WNHVPC-3-M1-B- Φ 6-BK-00.1	ブラック B キー 拡張ハウジング (M5 ネジ) ソケット	/	B	60~120A	

WNHVPC-3 60~120A シリーズ：プラグ シーリング構造

プラグ端子アセンブリは一体成形されており、周囲には 3 つのシールが配置されています。シール 1 はプラグをソケットに差し込むと径方向に圧縮され、これにより密閉が行われます。シール 2 はテールナットをロックする際に径方向に圧縮され、密閉効果を発揮します。さらに、テールナットの内側にはテーパー形状があり、このテーパーがシール 3 を径方向に圧縮します。シール 3 の外側はテールナットの内側テーパーと密着し、内側はケーブルと密着することで、確実な密閉を実現します。
また、ソケットは 60HA 硬度のシリコーンゴム製ガスケットを使用し、取り付けパネルと確実に密閉されています。

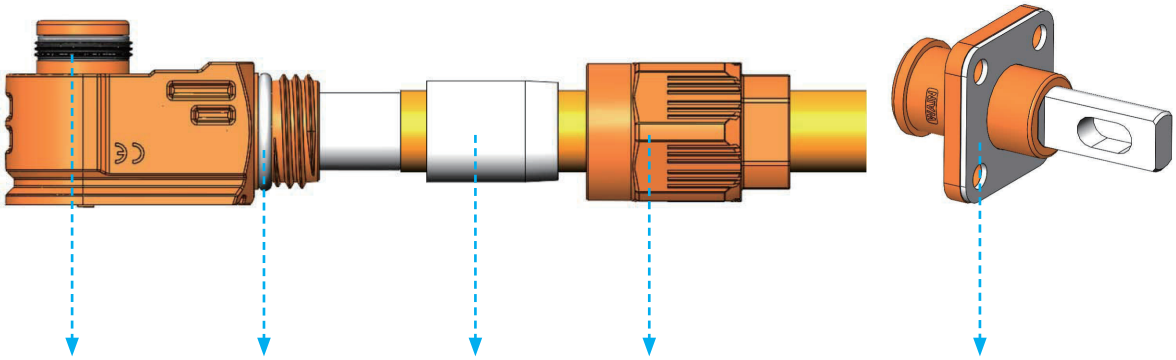

WNHVPC-3 60~120A シリーズ：ロック構造

図に示されているように、プラグにはロッキングブロックが装備されています。プラグを挿入した後、ロッキングブロックの突出部分（図の紫色部分）がソケットのハンギングプラットフォームに引っかかり、挿入がロックされます。解除する際は、ロッキングブロックを限界位置まで押し込むことで、プラグを引き抜くことができます。

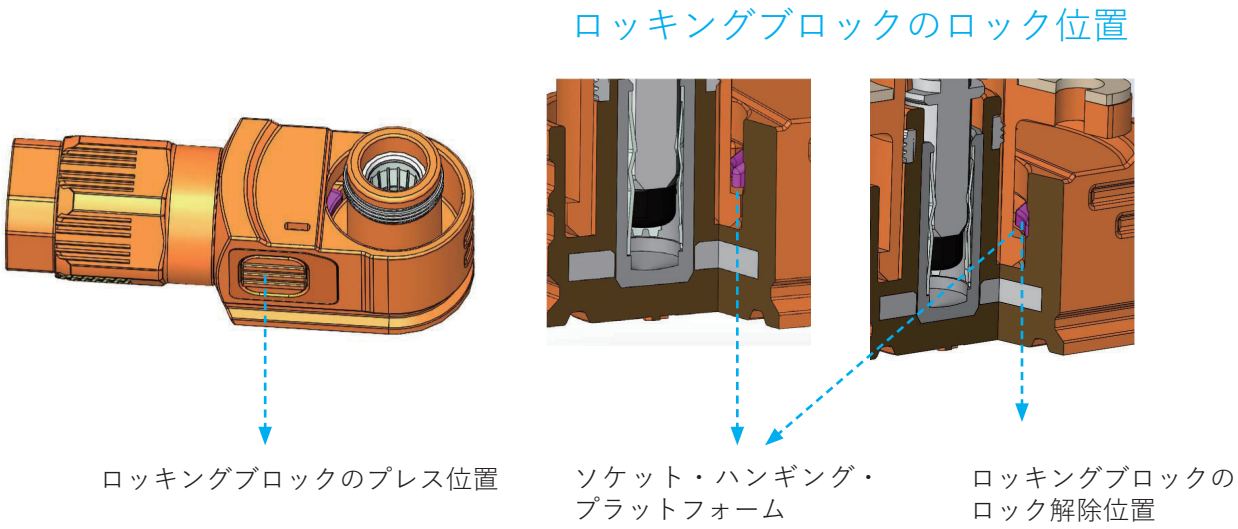

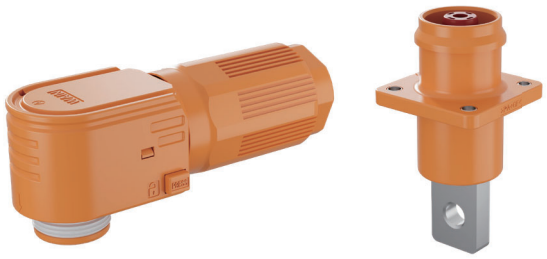

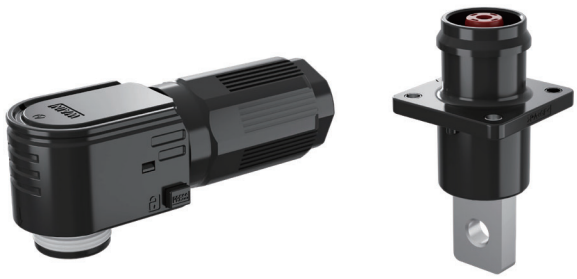

WNHVPC-3 150-250A シリーズ

カラー	正極：オレンジ
	負極：ブラック
電気的性能	
定格電流	150~250A
定格電圧	1500V DC
接触抵抗	≤ 0. 5m Ω
絶縁抵抗	≥ 200M Ω
耐電圧	6800V AC
温度上昇	≤ 45K
環境	
保護等級 IP	IP67
汚染度	III
周囲温度	-40°C～ +80°C
動作温度	-40°C～ +125°C
相対湿度	3%-95%
難燃性	UL94 V0
RoHS	RoHS2.0 適合

技術的パフォーマンス	
挿抜寿命	≥ 200 次
挿入・挿抜力	10N ≤ 挿入・挿抜力 ≤ 75N
材質	シリコーンゴム / アルミニウム合金
表面処理	銀メッキ , 錫メッキ

特殊機能
オプションの二次ロック機能
360° 回転

注文番号	型式	タイプ	電線サイズ	キー	電流値	備考
700 000 000 2368	WNHVPC-3-F1-F70-OG	250A オレンジ キーレス コネクター 70sq ワイヤープラグ	70mm²	なし	250A	在庫品
700 000 000 2370	WNHVPC-3-F1-F70-BK-00.0	250A ブラック キーレス 固着防止コネクター 70sq ワイヤープラグ				
700 000 000 2371	WNHVPC-3-F1-F70-0G-50.0	200A オレンジ キーレス 50sq ワイヤープラグ	50mm²		200A	在庫品
700 000 000 2373	WNHVPC-3-F1-F70-BK-50.0	200A ブラック キーレス 粘着防止 50sq ワイヤープラグ				
700 000 000 2374	WNHVPC-3-F1-F70-OG-35.0	150A オレンジ キーレスコネクター 35sq ワイヤープラグ	35mm²		150A	在庫品
700 000 000 2376	WNHVPC-3-F1-F70-BK-35.0	150A ブラック キーレス 粘着防止 35sq ワイヤープラグ				
140 307 011 8000	WNHVPC-3-M1- Φ 10-0G-00.2	オレンジ キーレス ソケット (PH 代替バージョン)	70/50 /35mm²		150 ~250A	在庫品
140 307 011 9000	WNHVPC-3-M1- Φ 10-BK-00.2	ブラック キーレス ソケット (PH 代替バージョン)				

注文番号	型式	タイプ	電線サイズ	キー	電流値	備考
140 307 000 3000	WNHVPC-3-M1- Φ 10-0G-00.4	オレンジ キーレス ソケット (M6 モデル)	70/50/35mm^2	なし	150~250A	在庫品
140 307 000 4000	WNHVPC-3-M1- Φ 10-BK-00.4	ブラック キーレス ソケット (M6 モデル)				
140 307 004 7000	WNHVPC-3-M1- Φ 10-BK-01.0	オレンジ キーレス (M8 雄ネジ) ソケット	70/50/35mm^2		150~250A	
140 307 004 6000	WNHVPC-3-M1- Φ 10-0G-01.0	ブラック キーレス (M8 雄ネジ) ソケット				
140 307 004 8000	WNHVPC-3-M1- Φ 10-0G-00.9	オレンジ リベットナットソケット , 完成品				在庫品
140 307 004 9000	WNHVPC-3-M1- Φ 10-BK-00.9	ブラック リベットナットソケット , 完成品				

WNHVPC-3 300-450A シリーズ

カラー	正極：オレンジ
	負極：ブラック
電気的性能	
定格電流	350~450A
定格電圧	1500V DC
接触抵抗	≤ 0.5m Ω
絶縁抵抗	≥ 200M Ω
耐電圧	4000V AC
温度上昇	≤ 45K
環境	
保護等級 IP	IP67
汚染度	III
周囲温度	-40°C～ +80°C
動作温度	-40°C～ +125°C
相対湿度	3%-95%
難燃性	UL94 V0
RoHS	RoHS2.0 適合

技術的パフォーマンス	
挿抜寿命	≥ 200 回
挿入・挿抜力	10N ≤ 挿入力 ≤ 75N
材質	PBT/ シリコーンゴム / アルミニウム合金
表面処理	銀メッキ , 錫メッキ

特殊機能
オプションの二次ロック機能
360° 回転

注文番号	型式	タイプ	電線サイズ	キー	電流値	備考
700 000 000 2571	WNHVPC-3-FOG-095A-00.0	オレンジプラグ 組立 , 完成品	95mm2	なし	300A	在庫品
700 000 000 2572	WNHVPC-3-FBK-095A-00.0	ブラックプラグ 組立 , 完成品				
140 306 000 6000	WNHVPC-3-F0G-120A-00.0	オレンジプラグ 組立 , 完成品	120mm2		350A	在庫品
140 306 000 7000	WNHVPC-3-FBK-120A-00.0	ブラックプラグ 組立 , 完成品				
140 307 012 8000	WNHVPC-3-MOG-110A-00.0	ソケット オレンジ キーレス , 止めネジ	/		300A/ 350A	在庫品
140 307 012 7000	WNHVPC-3-MBK-110A-00.0	ソケット ブラック キーレス , 止めネジ				
140 307 002 9000	WNHVPC-3-M0G-110A-00.1	ソケット オレンジ キーポジションなし , リベットナット				
140 307 003 0000	WNHVPC-3-MBK-110A-00. 1	ソケット ブラック , キーポジションなし , リベットナット				
140 307 003 1000	WNHVPC-3-M0G-110A-00.2	ソケット , オレンジ キーレス , バスバー				
140 307 003 2000	WNHVPC-3-MBK-110A-00.2	ソケット , ブラック キーレス , バスバー				

注文番号	型式	タイプ	電線サイズ	キー	電流値	備考
140 307 003 3000	WNHVPC-3-M0G-110A-00.3	ソケット オレンジ キーレス , 圧着 (予備部品供給)	95mm²	なし	300~350A	
140 307 003 4000	WNHVPC-3-MBK-110A-00. 3	ソケット ブラック キーレス , 圧着 (予備部品供給)				
140 306 000 2000	WNHVPC-3-FOG-150A-00.0	オレンジプラグ 組立 , 完成品	150mm²		400A	在庫品
140 306 000 3000	WNHVPC-3-FBK-150A-00.0	ブラックプラグ 組立 , 完成品				
140 306 000 0000	WNHVPC-3-FOG-185A-00.0	オレンジプラグ 組立 , 完成品	185mm²		450A	在庫品
140 306 000 1000	WNHVPC-3-FBK-185A-00.0	ブラックプラグ 組立 , 完成品				
140 307 000 7000	WNHVPC-3-MOG-145A-00.0	ソケット オレンジ キーレス , 止めネジ	/		400~450A	在庫品
140 307 000 8000	WNHVPC-3-MBK-145A-00.0	ソケット ブラック キーレス , 止めネジ				在庫品
140 307 001 1000	WNHVPC-3-MOG-145A-00.1	オレンジ リベットナット ソケット 組立 , 完成品				
140 307 001 3000	WNHVPC-3-MBK-145A-00.1	オレンジ リベットナット ソケット 組立 , 完成品				
140 307 001 2000	WNHVPC-3-MOG-145A-00.2	オレンジ バスソケット 組立 , 完成品				
140 307 001 4000	WNHVPC-3-MBK-145A-00.2	ブラック バスソケット 組立 , 完成品				

WNHVPC-3 150 ～ 450A シリーズ：プラグ シール構造

プラグ端子は全体的にプラスチックでシールされており、周囲には 3 つのシールが使用されています。シール 1 とソケットプラグは円周方向の圧縮シールを行います。テールナットは円周方向の圧縮シール 2 でシールされ、同時にテールナットの内側のテーパーが弾性スリーブクランプに対して円周方向および軸方向の圧力を生み出します。これにより、弾性スリーブクランプがシール 3 の軸方向および円周方向の圧縮を受けるため、シール効果が得られます。

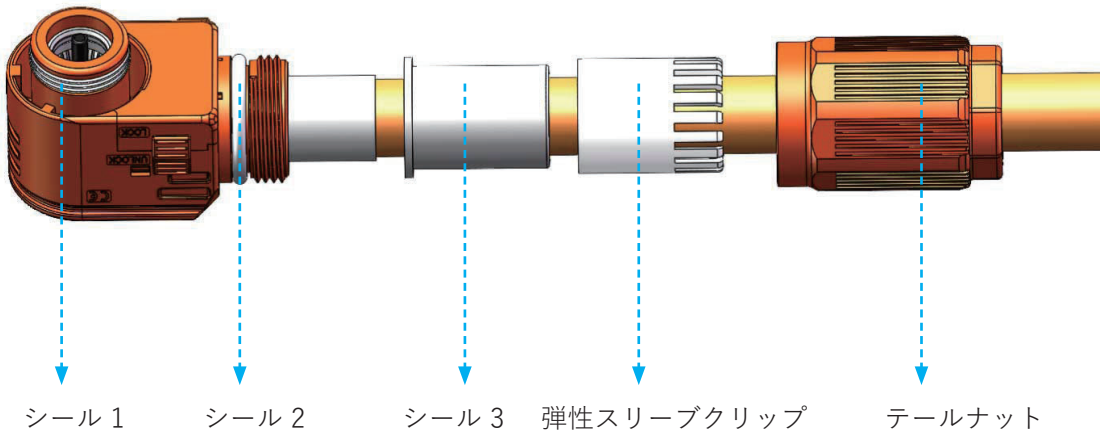

WNHVPC-3 150 ～ 450A シリーズ：ソケット シール構造

ソケットガスケットは、0.5mm の高リブ（下記の青部分）を採用しており、取り付けパネルに合わせ、ネジ穴にはステンレス製ナットが取り付けられています。これにより、ガスケットが過度な圧縮や変形によるシーリングの失敗を防ぎます。ネジ穴はステンレス製ナットで、これによりガスケットの過度な圧縮や変形によるシーリング不良を防ぎます。

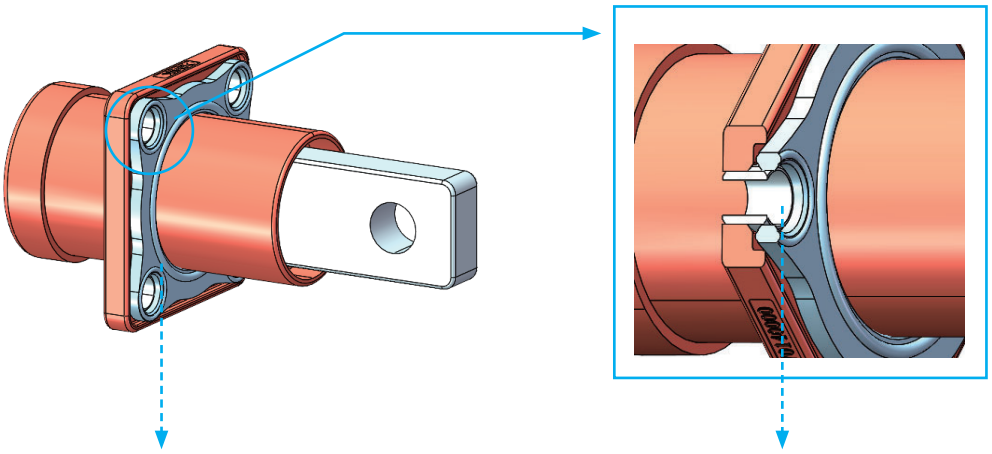

WNHVPC-3 150 ～ 450A シリーズ：ロック構造

以下の図に示されているように、プラグにはロックおよびアンロックボタン、1 次ロックブロック、2 次ロックブロックがあります。

ロック方法：2 次ロックブロックは任意の位置に挿入でき、クリック音が聞こえた後、1 次ロックブロックはソケットの吊り台に固定され、2 次ロックブロックがロック位置にあるかどうかを確認します。もしロックされていない場合は、2 次ロックブロックをロック位置に押し込んでロックを完了します。ロック位置にない場合は、2 次ロックブロックを押し込んでロックを完了します。

アンロック方法：2 次ロックブロックをアンロック位置に押し込む（この状態でしかアンロックボタンを押すことができません）、そしてアンロックボタンを押し込んでプラグを引き出すことができます。

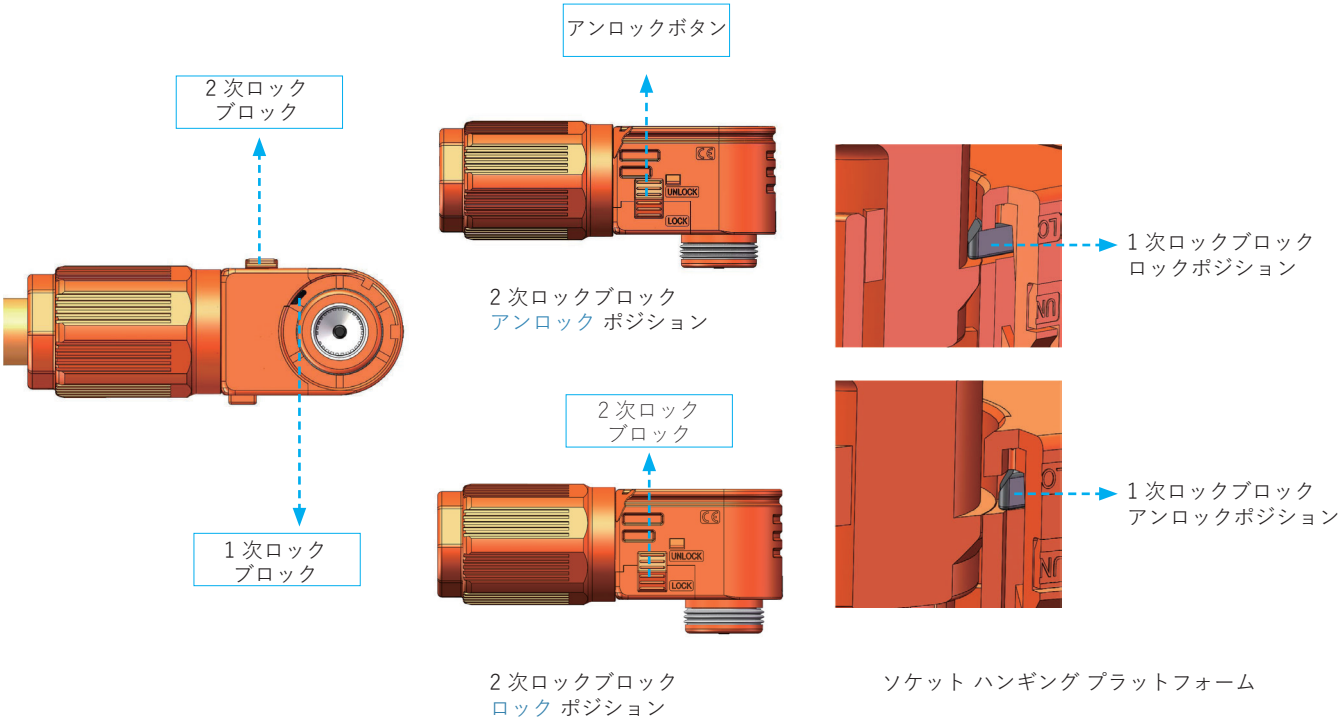

WNHVPC-3 150 ～ 450A シリーズ：ターミナルアダプター構造

以下の図に示されているように、配線端子と端子は直交する干渉リベットパターンでリベットで結合されています。これにより、最大 1500N の保持力が得られ、リベットで配線端子の端にもリベットが行われます。これにより、配線端子と端子の保持力が向上し、同時に接続抵抗が減少して温度上昇も抑制されます。

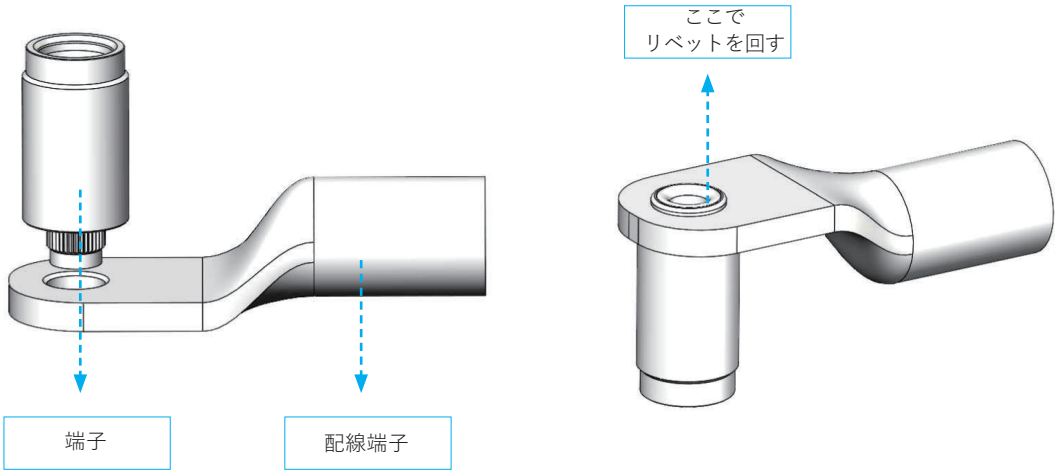

WNHVIPT-2 200A シリーズ

カラー	正極：オレンジ
	負極：ブラック
	その他カラーもカスタマイズ可
電気的性能	
定格電流	200A
定格電圧	1000V DC
接触抵抗	≤ 5m Ω
絶縁抵抗	≥ 200M Ω
耐電圧	3000V AC

環境	
保護等級 IP	IP68
汚染度	III
周囲温度	-40°C～ +80°C
動作温度	-40°C～ +125°C
相対湿度	95%
難燃性	UL94 V0
RoHS	RoHS2.0 適合

技術的パフォーマンス	
挿抜寿命	≥ 15 回
材質	PA66/ シリコーンゴム / アルミニウム合金
表面処理	錫メッキ

注文番号	型式	カラー	防水性	電流値	備考
3010101	WNIPT-2-1-A-OG, IPT コネクター , レッド	レッド	ラジアル防水	200A	在庫品
3010102	WNIPT-2-1-B-OG, IPT コネクター , レッド				在庫品
1403010005000	WNIPT-2-1-C-OG, IPT コネクター , レッド		エンド防水		在庫品
1403010006000	WNIPT-2-1-D-OG, IPT コネクター , レッド				在庫品
1403010112000	WNIPT-2-1-A-BK, IPT コネクター , ブラック	ブラック	ラジアル防水		在庫品
1403010111000	WNIPT-2-1-B-BK, IPT コネクター , ブラック				在庫品
1403010007000	WNIPT-2-1-C-BK, IPT コネクター , ブラック		エンド防水		在庫品
1010000990182	WNIPT-2-1-D-BK, IPT コネクター , ブラック				在庫品

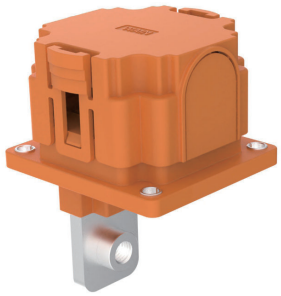

WNHVIPT-3 250A/400A シリーズ

カラー	正極：オレンジ
	負極：ブラック
電気的性能	
定格電流	250/400A
定格電圧	1500V DC
接触抵抗	≤ 0.5m Ω
絶縁抵抗	≥ 200M Ω
耐電圧	4200V AC
温度上昇	≤ 45K
環境	
保護等級 IP	IP20
汚染度	III
周囲温度	-40°C～ +80°C
動作温度	-40°C～ +125°C
相対湿度	3%-95%
難燃性	UL94 V0
RoHS	RoHS2.0 適合

技術的パフォーマンス	
挿抜寿命	≥ 50 回
材質	PBT/ シリコーンゴム / アルミニウム合金
表面処理	錫メッキ

注文番号	型式	タイプ	電線サイズ	備考
1403010105000	WNHVIPT-3-M1-A-F70-OG	250A エネルギー貯蔵システムコネクター - オレンジ	70sq 非シールド電線	在庫品
1403010107000	WNHVIPT-3-M1-A-F70-BK	250A エネルギー貯蔵システムコネクター - ブラック		在庫品
1403010106000	WNHVIPT-3-M1-A-F120-OG	400A エネルギー貯蔵システムコネクター - オレンジ	120sq 非シールド電線	在庫品
1403010108000	WNHVIPT-3-M1-A-F120-BK	400A エネルギー貯蔵システムコネクター - ブラック		在庫品

WNHVIPT-3 250/400A シリーズ：銅バスバー接続

下図のように、プラグには開閉スナップボタンが付いており、勘合させるとロックされ、プラグボタンを押すとロックが解除されます。

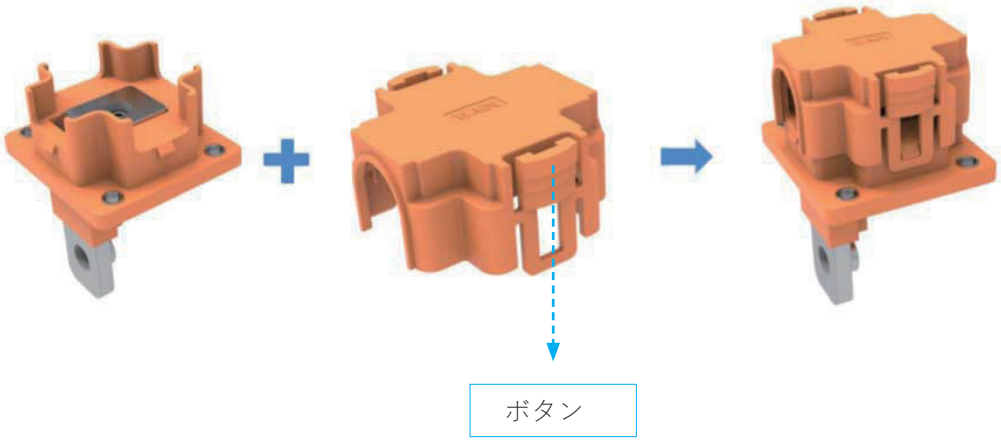

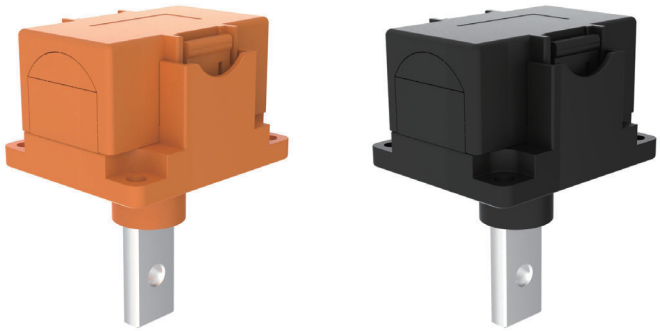

WNHVIPT-6 250A シリーズ

カラー	正極：オレンジ
	負極：ブラック
電気的性能	
定格電流	250A
定格電圧	1500V DC
接触抵抗	≤ 0.5m Ω
絶縁抵抗	≥ 200M Ω
耐電圧	3500V AC/5000V DC
温度上昇	≤ 45K
環境	
保護等級 IP	IP67(ボックス内), IP20(ボックス外)
汚染度	III
周囲温度	-40°C～ +80°C
動作温度	-40°C～ +125°C
相対湿度	3%-95%
難燃性	UL94 V0
RoHS	RoHS2.0 適合

技術的パフォーマンス	
挿抜寿命	≥ 50 回
材質	PBT/ シリコーンゴム / アルミニウム合金
表面処理	ニッケルメッキ

パラレル・ストレージ 250A シリーズ

カラー	正極：オレンジ
	負極：ブラック
電気的性能	
定格電流	250A
定格電圧	1500V DC
接触抵抗	≤ 5m Ω
絶縁抵抗	≥ 200M Ω
耐電圧	4200V DC
温度上昇	≤ 45K
環境	
保護等級 IP	IP67(ボックス内), IP20(ボックス外)
汚染度	III
周囲温度	-40°C～ +80°C
動作温度	-40°C～ +125°C
相対湿度	3%-95%
難燃性	UL94 V0
RoHS	RoHS2.0 適合

技術的パフォーマンス	
挿抜寿命	≥ 50 回
材質	PBT/ シリコーンゴム / アルミニウム合金
表面処理	銀メッキ , 錫メッキ

• 注文番号と型式は未定

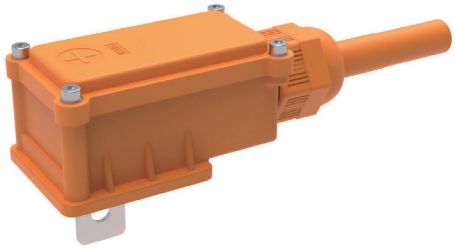

フレキシブル銅バー 250A/400A シリーズ

カラー	

電気的性能	
定格電流	250/400A
定格電圧	2450V DC/1750V AC
絶縁抵抗	≥ 200M Ω
耐電圧	4200V AC
温度上昇	≤ 55K
環境	
保護等級 IP	IP68
汚染度	III
周囲温度	-40°C～ +80°C
動作温度	-40°C～ +125°C
相対湿度	3%-95%
難燃性	UL94 V0
RoHS	RoHS2.0 適合

技術的パフォーマンス	
挿抜寿命	≥ 15 回
材質	PA66/ シリコーンゴム / アルミニウム合金
表面処理	銀メッキ , 錫メッキ

• 注文番号と型式は未定

WNHVMSD-2 350A シリーズ

カラー	

電気的性能	
定格電流	350A
定格電圧	1500V DC
接触抵抗	≤ 0.5m Ω
絶縁抵抗	≥ 200M Ω
耐電圧	6800V DC

環境	
保護等級 IP	IP68（水深 1m，24h）
汚染度	III
周囲温度	-40°C～ +80°C
動作温度	-40°C～ +125°C
相対湿度	3%-95%
難燃性	UL94 V0
RoHS	RoHS2.0 適合

技術的パフォーマンス	
挿抜寿命	≥ 200 回
材質	PA66/ シリコーンゴム / アルミニウム合金
表面処理	銀メッキ，ニッケルメッキ

注文番号	型式	タイプ	電線サイズ	シールド	HVIL	キー	備考
1403190203000	MSD-2 プラグ組立 -2 芯 -180° -350A	プラグ	/	なし	あり	なし	在庫品
1403200200000	MSD-2 ソケット組立 -2 芯 -180° -350A	ソケット	≥ 95sq 非シールドケーブル				在庫品
1403190204000	MSD-2 プラグ組立 -2 芯 -180° -350A 高圧インターロックなし	プラグ	/		なし		在庫品
1403200201000	MSD-2 ソケット組立 -2 芯 -180° -350A 高圧インターロックなし	ソケット	≥ 95sq 非シールドケーブル				在庫品

WNHVMSD-2 350A シリーズ : プラグ シール構造

プラグシールは、プラグ取り付けプレートの下の白い円の中にあり (図 1)、プラグに嵌合するとシールとして機能します (図 2)。

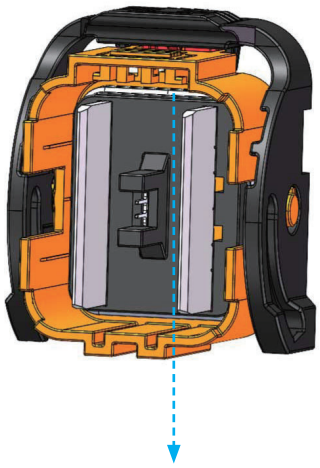

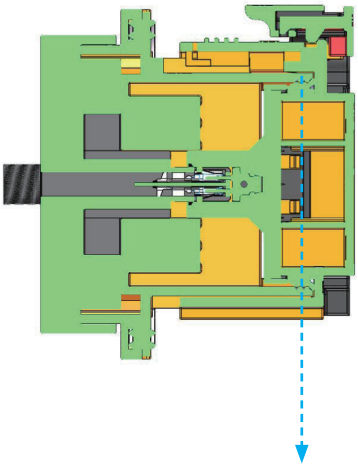

WNHVMSD-2 350A シリーズ : ソケット シール構造

ソケットガスケットはソケットフランジの上面にあり (図 1)、シール性能を得るために成形ねじスリーブを使用してお客様の筐体壁の後ろから取り付けます (図 2)。

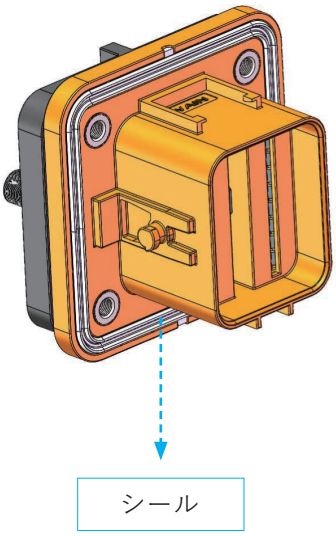

（図 1）

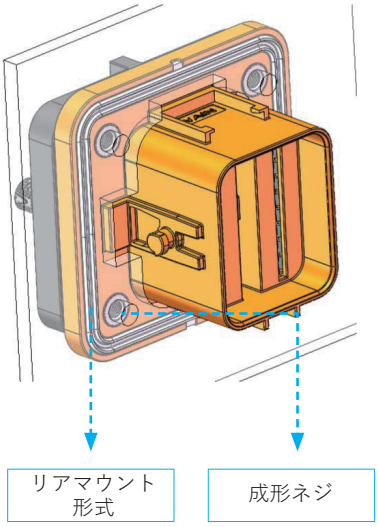

（図 2）

WNHVMSD-2 350A シリーズ：ロック構造

以下の図は、挿入されていない状態、挿入された状態、ロックされた状態を順番に示しています；

ロック方法：
① ハンドルの初期位置でプラグをソケットに差し込む →
② ハンドルを回転させ、3 番目のロック機構を押しながらプラグとソケットをロックする →
③ ハンドルが回転できない位置まで回し、2 番目のロック機構を押し込んで完全にロックする。

解除方法：
① 2 番目のロック機構を引き出す →
② ハンドルを 3 番目のロック機構の作動位置まで回し、3 番目のロック機構を押しながら、さらにハンドルを回転させる →
③ ハンドルが初期位置に戻ったら、プラグとソケットを取り外す。

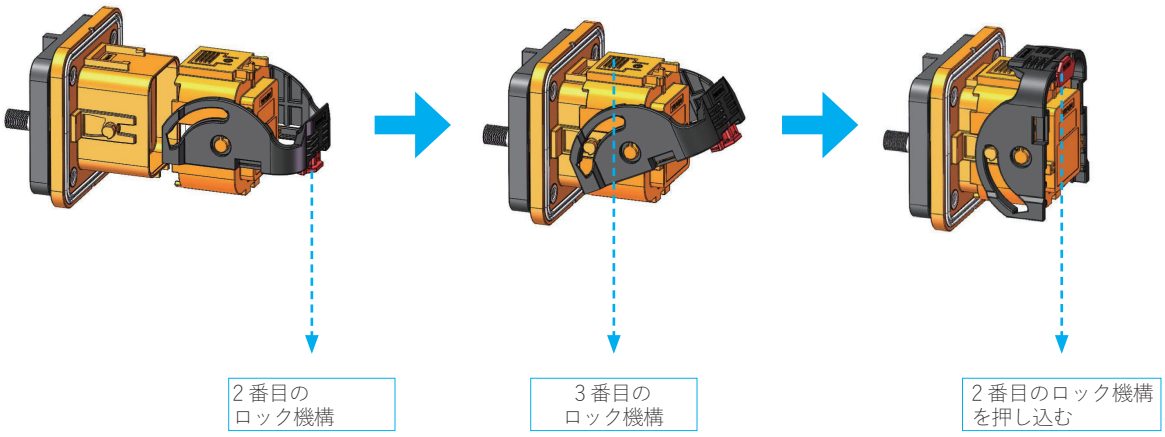

WNHVMSD-1 450A シリーズ

電気的性能	
定格電圧	ヒューズによる
耐電圧	ヒューズによる
耐電圧	3000 V AC(動力)，1000 V(信号)
汚染度	III
絶縁抵抗	≥ 200M Ω
環境	
保護等級 IP	IP67&IP6K9K（嵌合時）
汚染度	III
ロック機構	2 段階ハンドルタイプ (工具不要)
端子とケーブルの接続方法	ねじ接続
動作温度	-40°C～ +125°C
相対湿度	95%（40°C）
保護等級 IP	IP2XB
難燃性	UL94 V0
RoHS	RoHS2.0 適合

技術的パフォーマンス	
挿抜寿命	≥ 200 回
材質	PA66/ シリコーンゴム / アルミニウム合金
表面処理	銀メッキ , 錫メッキ

注文番号	型式	タイプ	端子タイプ	シールド	HVIL	キー	備考
3190201	MSD-1-A プラグ組立 , 2 芯 ,180°	プラグ	ヒューズ	なし	あり	なし	在庫品
3200201	MSD-1-A ソケット組立 , 2 芯 ,180°	ソケット	/				在庫品
1403190202000	MSD-1-B プラグ組立 , 2 芯 ,180°	プラグ	ヒューズ				在庫品
1403190205000	MSD-1-C プラグ組立 , 2 芯 ,180°	プラグ	短い銅バー		なし		
1403200232000	MSD-1-C ソケット組立 , 2 芯 ,180°	ソケット	/		なし		

プラグ

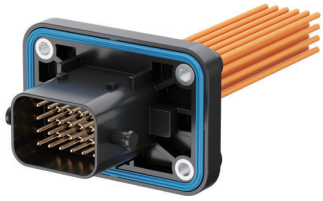

ソケット

嵌合時

WNLVSS-1 シリーズ

電気的性能	
定格電圧	5A
耐電圧	300V DC
耐電圧	1000V AC
絶縁抵抗	≥ 1000V DC,500M Ω（高湿度 100M Ω）

環境	
保護等級 IP	IP67
保護等級 IP	-40°C～ +125°C
難燃性	UL94-V0
塩水噴霧試験	48h(5% 塩水噴霧試験)
ケーブル方向	180°
標準準拠	USCAR 2；QC/T1067.1

技術的パフォーマンス
二次ロック
アダプターケーブル：AWG20 ケーブル
信号コネクタ
ワイヤーコア数：24 コア以下＆ 12 コア以下
オプションのブラインドプラグとソケットダストカバー

アプリケーション
エネルギー貯蔵キャビネットの外側

注文番号	型式	タイプ	電線サイズ	芯数	キー	備考
140 322 120 0000	WNLVSS-1-FBK-12S5-00.1	プラグ	AWG20	12	なし	
140 323 120 0000	WNLVSS-1-MBK-12P5-00.1	ソケット				
140 322 240 1000	WNLVSS-1-FBK-24S5-00.1	プラグ		24		
140 323 240 1000	WNLVSS-1-MBK-24P5-00.1	ソケット				
240 498 210 6000	WNLVSS-1-FCG, ダストカバー	アソート				アダプターソケット
240 498 210 5000	WNLVSS-1-5A-MFD, シールプラグ	アソート				12&24 芯のプラグソケットと併用することで、12&24 芯以下のプラグソケットの使用が実現できます。

プラグ

ソケット

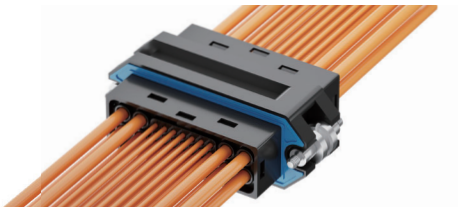

嵌合時

WNLVSS-2 シリーズ

電気的性能	
定格電圧	35A-5A-35A（AWG-12-20-12）
耐電圧	250V DC
耐電圧	1500V AC
絶縁抵抗	≥ 5000M Ω ,500V DC（試験電圧）

環境	
保護等級 IP	IP67
保護等級 IP	-40°C～ +125°C
難燃性	UL94-V0
塩水噴霧試験	48h(5% 塩水噴霧試験)
ケーブル方向	180°
標準準拠	USCAR 2；QC/T1067.1

技術的パフォーマンス
二次ロック
アダプターケーブル：AWG-12-20-12 ケーブル
信号および電源コネクタ
ワイヤーコア数 : AWG12 × 4 - AWG20 × 21 - AWG12 × 4
フローティングスクリュー
ブラインド嵌合
防水

アプリケーション
ブラインド・インサート 引き出しコネクター エネルギー貯蔵キャビネット キャビネットの外側

注文番号	型式	タイプ	電線サイズ	芯数	キー	備考
140 322 290 0000	WNLVSS-2-F29-SIZE12-20-12	プラグ	AWG-12-20-12	AWG12*4-AWG20*21-AWG12*4	A	
140 323 290 0000	WNLVSS-2-M29-SIZE12-20-12	ソケット	AWG-12-20-12	AWG12*4-AWG20*21-AWG12*4	A	

03

WAIN 補足情報

多様な設計ニーズに応える WAIN 製品

WAIN 製品ラインは、車載高電圧相互接続 / 充電インターフェース要件をカバーします
車両のすべての設計領域で電気 / 機械 / 人間工学要件を満たします
ワイヤーハーネスアセンブリの設計と製造における顧客とのカスタマイズされた製造 / 調整をサポートします

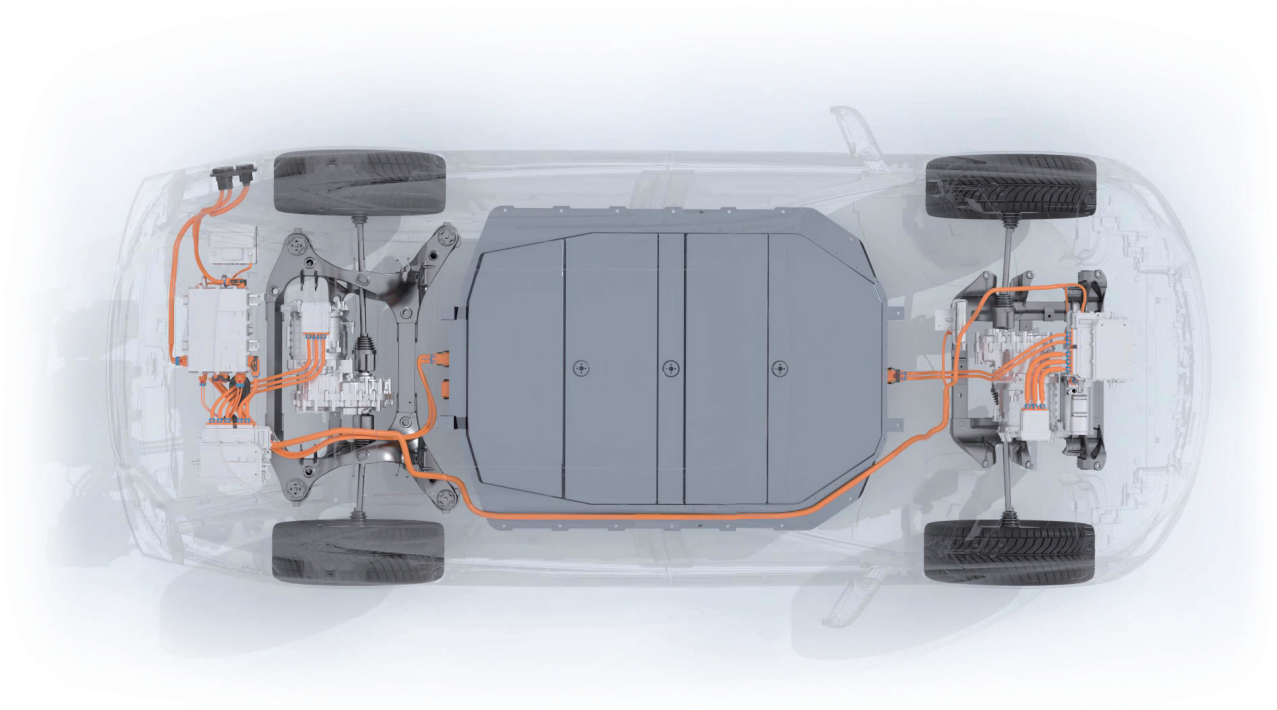

規格準拠

コネクターとハーネスは、各国や地域の設計および試験要件を満たしています。

車両準拠

さまざまな環境に合わせたコネクタとハーネス

シンプルで使いやすい

コネクターやワイヤーハーネスを取り付ける際の人間工学的配慮

信頼性の高い接続

ワイヤーハーネスとコネクターは、厳密で信頼性の高い方法で設計、テスト、加工されています。

さまざまなドライブモード
さまざまな車両レイアウトのオプション

標準化されたユニークなデザインを提供
関連発明特許を出願

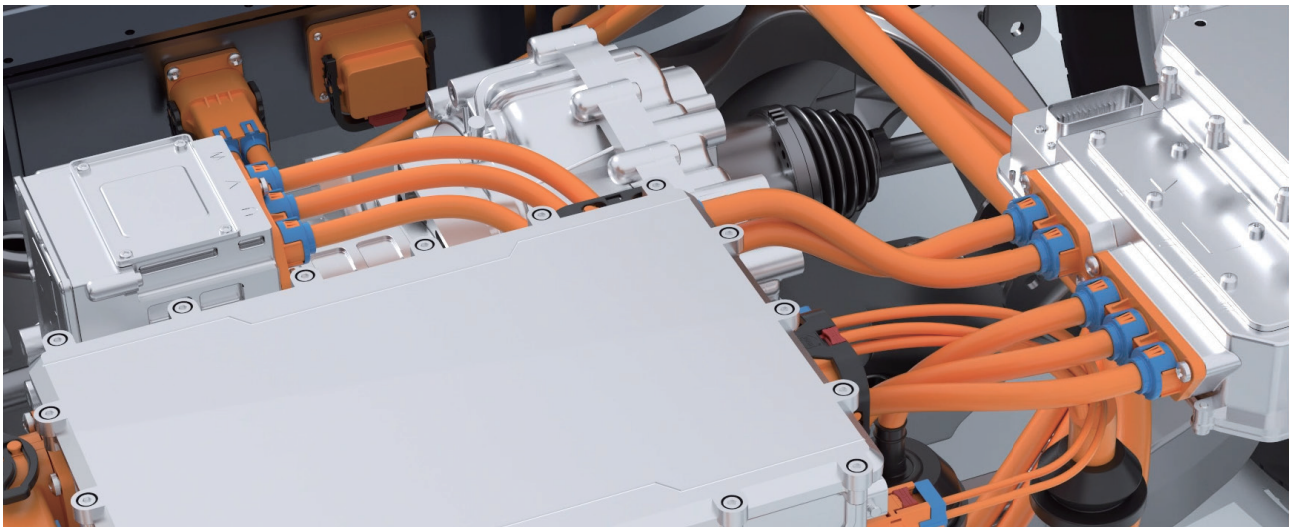

現在、WAIN EV 自動車コネクタは、高電圧電源インターフェイス、エネルギー貯蔵インターフェイス、補助システムインターフェイスをカバーしています。
製品は、フロントキャビン、シャーシ、テールゲート、その他の環境条件に適しています。
WAIN EV コネクタは、国際規格の要件と顧客のカスタマイズされたニーズを満たしています。
モジュール化された部品、人間工学に基づいた設計。
完全な製品開発、生産テスト、検証機能。
パワーユニットの高振動やその他の特殊な動作条件テストに対応。
オプションの配線ハーネス設計と処理。コネクタと同じ品質で、さまざまな機器接続のニーズに対応します。
… …

国家規格を参考に、適切な設計冗長性を備えた製品を設計
お客様の輸出要件を満たします

包括的な品質管理システムを確立するための ISO 9001 要件に従った製品開発

プロジェクト作業を実行するための ITAF 16949 関連要件に従った製品開発

設計がパフォーマンス インデックス要件を満たしていることを確認するための
製品開発シミュレーション + 実験テスト

組み立て一貫性要件を満たすための製品の自動組み立て

製品は最新バージョンの RoHS 要件を満たしています

製品は CE 認証要件を満たしています (オンデマンド)

中国の車両グレードの仕様と要件に適合

GB 18384-2020，GB/T 37133-2018，GB/T 20234.X（シリーズ） GB/T 18488.1-2015，GB/T 30512-2014，GB/T 2423.X（シリーズ） QC/T 1067.1-2017，QC/T 797，T/CSAE 178-2021 and other standards

米国規格要件に適合

USCAR-2
USCAR-37 およびその他の規格

ISO、ヨーロッパ、その他の規格に適合

SAE J1742，SAE J2223
IEC 61587-3-2006，IEC 60512-5-2 ISO2248-1985，
ISO19462 およびその他の規格
GMW/VW/Geely およびその他の OEM 規格

* オンデマンドでの充電インターフェース開発

ワイヤーハーネスのカスタマイズに対応：
ワイヤーハーネスのカスタマイズと処理の流れ

入荷検品 → 資材の受入れ → 電線カット → 電線ストリップ → 圧着 / はんだ → 組立 → パフォーマンステスト → 外観検査 → EPC/GP12（依頼があれば） → 梱包

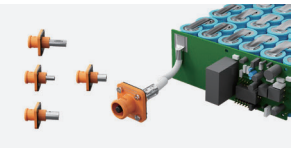

設計基準
自社開発とニーズへの適応

内部コントロール
モジュラー設計
普遍的原則

お客様からの要望
規格要件、お客様の感覚

現在の主流プラットフォームの要件を満たす製品設計に加え、将来的なニーズにも対応
適用温度範囲が広く、耐候性に優れた原材料を選択
短期間の高負荷という特殊な状況に対応するため、より冗長な設計マージンを確保
定格電圧設計の例：
コネクタの性能の一貫性を維持するためのプレコネクタ モジュラー設計の接点と位置決め構造
設計が完了したら、UL および IEC 規格とユーザーの動作環境を参考にしてコネクタの校正と認証
ユーザーの実際の環境を最大限に満たすために、同時に内部シミュレーション テストを実施

開発前の正確な故障リスク特定
開発中のシミュレーション

車両および充電システムの内部制御要件に従って事前開発を行い、リスクの特定と設計の FEMA 準備を完了し、プロジェクトのスケジュールとリスクを完全に制御可能な開発と設計、主要な構造性能と金型フロー解析を実施して、設計仕様とプロセスの自動化を満たします。

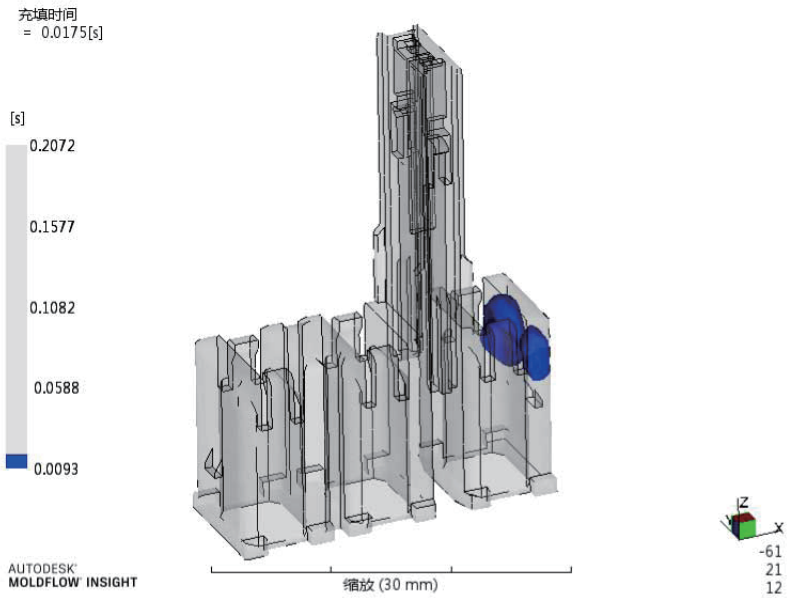

01
リスクの特定

製品開発前のリスク特定およびリスク回避のための FEMA（Failure Modes and Effects Analysis）の準備が行い、電気および機械的な性能仕様を満たす

02
構造解析

設計時に構造強度解析を実施し、電気的特性や機械的性能の要求を満たす電気的空間距離や沿面距離を設計

03
シミュレーション解析

製品設計におけるモールドフロー解析は、製品最適化の設計意図を満たし、加工による故障のリスクを軽減

04
テスト検証

複数の試験条件下で製品の機能要件を満たすための試験検証のための試験 DVP 概要に従って、負荷試験試験をシミュレート

お客様がテスト概要を設定し、要件に従ってテストを実施

- 車両および非車両用コネクタ関連の性能テスト
- 車両および非車両用配線ハーネス結合時の制御ボックス関連実験
- 実験用の専門の配線ハーネスラボ
- コネクタ、配線ハーネスの開発に精通し、実験エンジニアが実験に関するアドバイスを提供
- 顧客が試作とベンチテストを進めるのを支援

既定の要件はなく、顧客とカスタマイズされた概要に基づいた試験を行う

- 顧客の要件に基づいて実験項目をカスタマイズ
- DOE（実験計画法）に基づいて実験プロジェクトを特定

主要パフォーマンスチェック 生産品質の一貫性の重要な保証

製品の主な性能：絶縁抵抗、耐電圧、防水性能（気密試験）、互換性、伝導性能、の実行
工場での欠陥ゼロの要件を満たすために、ロット前段階でGP12を採用して品質統計を実行します。

バッチが安定した後は、タイプテストを採用して品質しきい値を制御します。

電気的性能

オールインワン設備で工場での全数検査を実施し、人的影響を排除

機械的特性

100% の工場検査を実施して、挿入および接合特性の一貫性を確保します。

グローバルサービスネットワーク

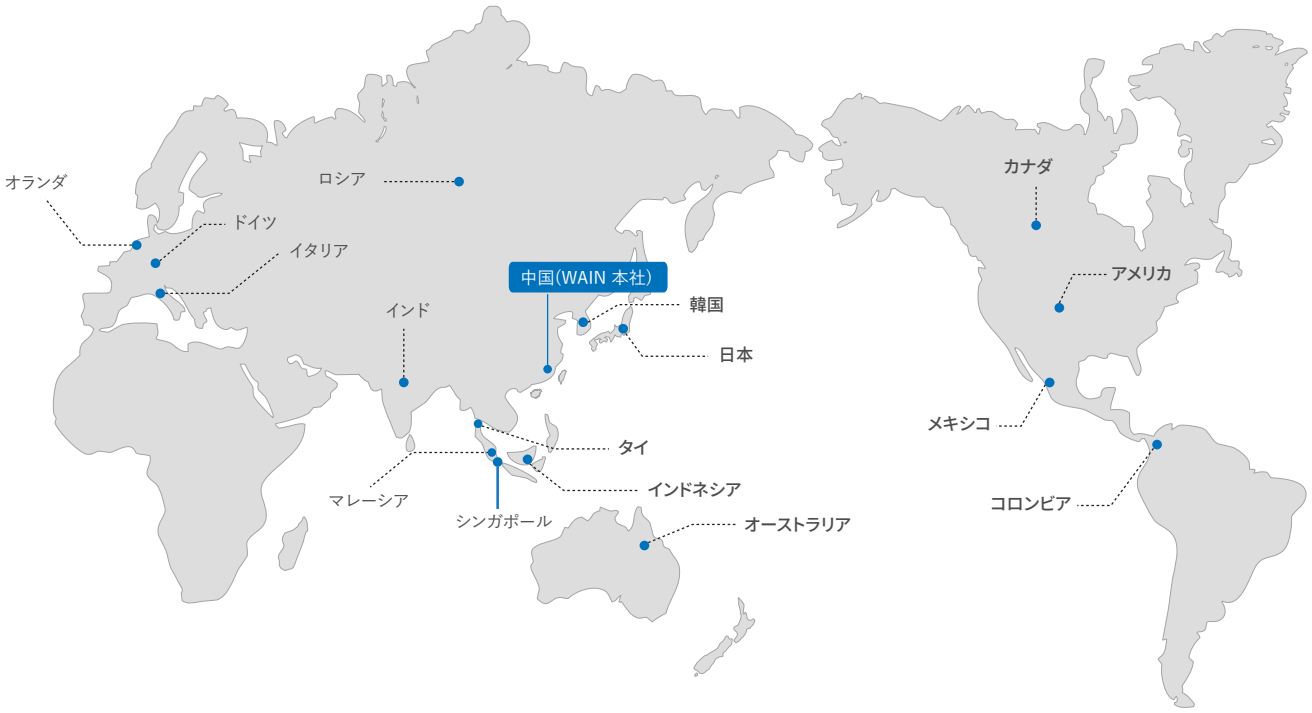

WAIN ドイツ支社を 2013 年に設立。
WAIN シンガポール支社を 2019 年に設立。
ヨーロッパ、アメリカ、東南アジア、韓国、日本などには代理店または販売代理店があります。

中国国内サービスネットワーク

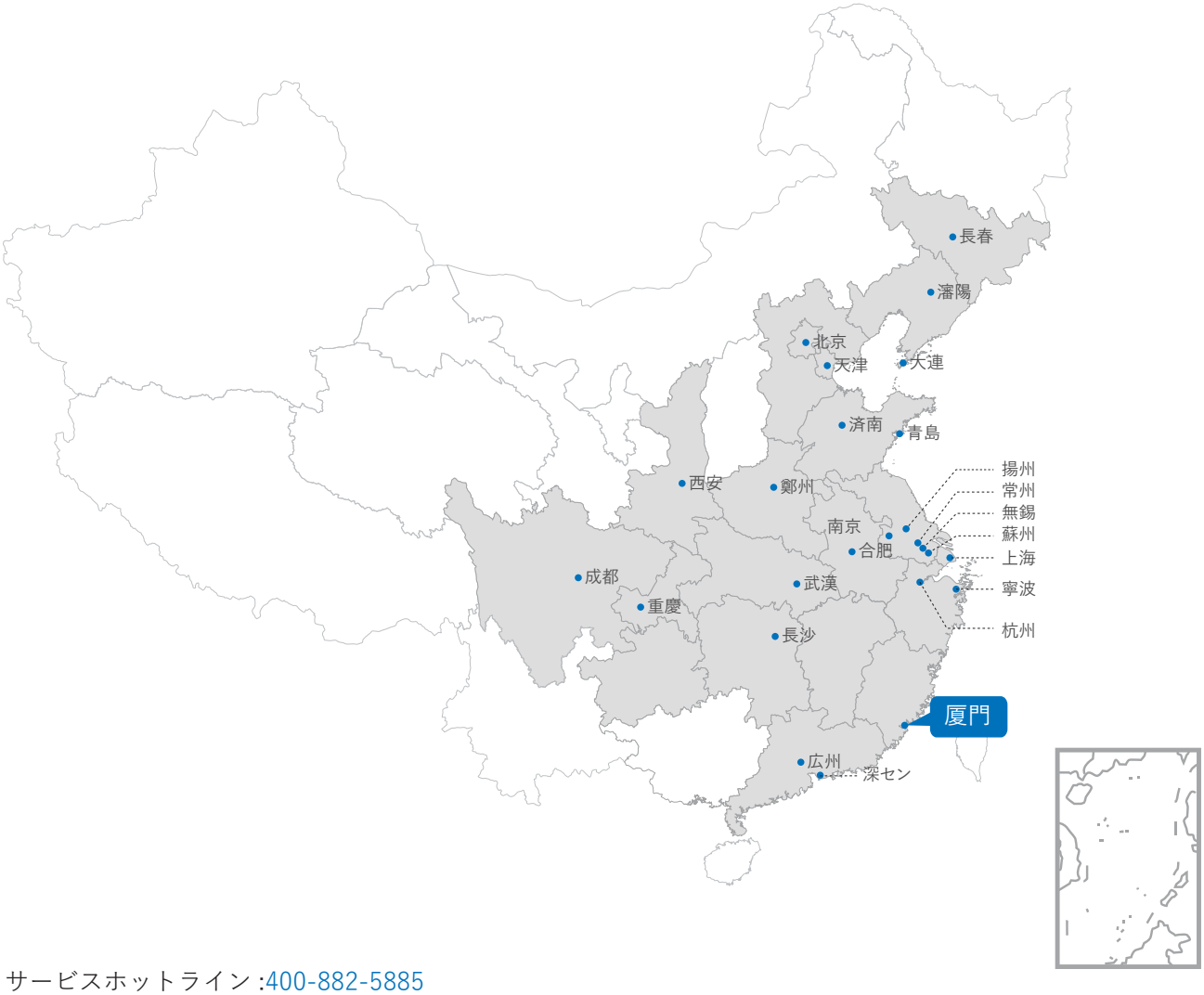

サービスホットライン :400-882-5885

支店 :

WAIN は北京、上海、広州、深セン、西安、重慶、成都、長沙、杭州、青島、済南、蘇州、揚州、常州、南京、瀋陽、大連、天津、福建などに支社を設立しています。

支社 :

昆山支社、成都支社、上海支社

WAIN connect the world
connect the future

XIAMEN WAIN ELECTRICAL CO.,LTD

Add：No. 600, Shanting Road, Xiang'an District, Xiamen, Fujian, China

Tel： +86-592-7227565

+86-592-7227516

Fax：+86-592-7227569

Email：info@wainconnector.com

wainconnector@ wainconnector.com

Website：www.wainconnector.com

WAIN Electric GmbH

Add：Am Urnenfeld 35

35396 Giessen, Germany

Tel： +49 (0) 641 / 559909 40

Fax：+49 (0) 641 / 559909 41

Email：info@wainelectric.de

Parts Supply Center

株式会社パーツサプライセンター

住所：神戸市東灘区向洋町中6-9

神戸ファッションマート10S-10

TEL ： 078-821-6363

E-mail：info@ps-center.co.jp

HP ：https://ps-center.co.jp/